Serie 6, Máquina de secar roupa com bomba de calor, 9 kg, Aço antracite antidedadas
WQG245DRES











A máquina de secar roupa com bomba de calor, SelfCleaning Condenser e AutoDry combina um desempenho consistente e secagem precisa de cada carga.

- **Condensador com autolimpeza**: limpa o condensador automaticamente para manter um consumo de energia constante.
- **Auto Dry**: seca automaticamente a roupa exatamente como gosta.
- **Programa de roupa de cama com tambor reversível**: secagem perfeita, mesmo com peças grandes e pequenas juntas.
- **Opção de Meia Carga**: otimiza as configurações de secagem (carga e duração) para as cargas pequenas.
- **Uma máquina de secar roupa amiga do ambiente, com o agente mais ecológico do mundo (R290).**

Technical data

Tipo de instalação: ..... Livre instalação
Tampo amovível: ..... Não
Dobradiça da porta: ..... Direita
Comprimento do cabo de ligação: ..... 145 cm
Dimensões do produto: ..... 842x598x613 mm
Peso líquido: ..... 55.3 kg
Gás fluorado com efeito estufa: R290
Dispositivo hermeticamente fechado: ..... Sim
Código EAN: 4242005523337
Potência da ligação: ..... 600 W
Proteção por fusível: ..... 10 A
Tensão: ..... 220-240 V
Frequência: ..... 50 Hz
Capacidade máxima num ciclo: ..... 9.0 kg
Classe de eficiência energética[1]: C
Consumo de energia ponderado por ciclo (UE 2017/1369): ..... 1.10 kWh/ciclo
Consumo de energia ponderado por 100 ciclos (UE 2017/1369): 110 kWh/100 ciclos
Eficiência de condensação (UE 2017/1369): ..... 88 %
Duração do programa com metade da capacidade (UE 2017/1369): 2:05
Duração do programa com capacidade nominal (UE 2017/1369): 3:15

Acessórios opcionais

WMZ20600	Cesto para secadoras
WTZ1110	Kit para drenagem de água da secadora
WTZ2741C	Kit instalação coluna

4 242005 523337

[1] Escala de Classe de Eficiência Energética de A a G

Serie 6, Máquina de secar roupa com bomba de calor, 9 kg, Aço antracite antidedadas
WQG245DRES

A máquina de secar roupa com bomba de calor, SelfCleaning Condenser e AutoDry combina um desempenho consistente e secagem precisa de cada carga.

Consumo
- Classe de eficiência energética[1]: C
- Energia[2]: 110 kWh
- Capacidade de carga: 9 kg
- Duração[3]: 3:15 h:min
- Classe de eficiência de ruído: B (numa escala de A a D)
- Nível de ruído[3]: 61 dB (A) re 1 pW
- Classe de eficiência de condensação: B (numa escala de A a D)
- Eficiência de condensação[3]: 88%

Programas
- Programas standard: Algodão, Sintéticos
- Programa Roupa de Cama: reduz o emaranhamento de peças volumosas graças ao tambor com movimento reversível
- Programas especiais: Algodão, Camisas/Blusas, Algodão Eco, Plumas/Penas, Delicados, Toalhas, Mix, Rápido 40 min., Roupa desportiva, Sintéticos, Secagem de lãs no cesto, Programa temporizado quente, Roupa de cama, Higiene Plus

Destaques e funções
- Proteção antivincos durante 120 min após o final do programa
- Opção Meia Carga: otimiza a secagem para cargas mais pequenas
- TouchControl: Seco para guardar, Extra seco para guardar, Secagem suave, Meia carga, Secar para engomar, Fim diferido, Engomar fácil, Alarme, Pausa + Carga, 24 h Fim diferido, Seco para guardar, Extra seco para guardar, Secagem suave, Meia carga, Secar para engomar, Engomar fácil, Alarme, Pausa + Carga

Conforto e Segurança
- Condensador com limpeza automática
- Motor SilencePower Drive
- Sensor AutoDry: seca a roupa até ao nível de secagem selecionado
- Display grande de LED para indicação do tempo residual, pré-programação horária do fim do programa, decorrer do programa e funções adicionais
- Recomendação de carga
- Medidor de utilização: contabiliza os programas concluídos
- Selector rotativo de programas
- Sensitive Drying System: secagem suave para um maior cuidado dos tecidos.
- Laterais com design anti-vibração: maior estabilidade e silêncio
- Secagem de lãs no cesto
- Iluminação LED do tambor
- Bloqueio de segurança contra utilização indevida
- Sinal acústico de fim de programa
- Óculo da porta em preto com moldura cinza
- Porta com sentido de abertura para a direita
- Gancho de fecho de porta em metal

Informação técnica
- Pode ser colocada sob bancadas com 85 cm de altura
- Dimensões (AxLxP): 84.2 cm x 59.8 cm x 61.3 cm
- Profundidade: 61.3 cm
- Profundidade incluindo óculo: 64.8 cm
- Profundidade do aparelho com porta aberta: 109.6 cm
- Kit de ligação ao esgoto para secadores de condensação

[1] Escala de classes de eficiência energética de A a G.
[2] Consumo médio ponderado de energia em kWh por 100 ciclos de secagem (no programa eco).
[3] Programa eco com carga completa.

Serie 6, Máquina de secar roupa com bomba de calor, 9 kg, Aço antracite antidedadas
WQG245DRES

Medidas em mm

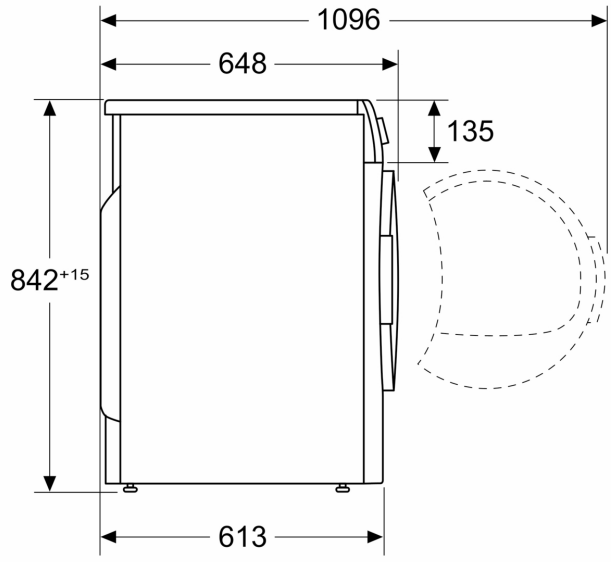

Medidas em mm

