Serie 6, Máquina de secar roupa com bomba de calor, 9 kg
WQG24200ES













A máquina de secar roupa com bomba de calor e AutoDry mede continuamente a humidade da roupa para evitar a secagem excessiva.

- **Filtro Easy Clean**: roupa perfeitamente seca com o mínimo esforço.
- **Auto Dry**: seca automaticamente a roupa exatamente como gosta.
- **Opção de Meia Carga**: otimiza as configurações de secagem (carga e duração) para as cargas pequenas.
- **Secagem rápida em 40 minutos, adequada para pequenas quantidades de roupa sintética e tecidos finos.**
- **Iluminação interior do tambor**: para nada ficar esquecido.

Technical data

Tipo de instalação: ..... Livre instalação
Tampo amovível: ..... Não
Dobradiça da porta: ..... Direita
Comprimento do cabo de ligação: ..... 145 cm
Dimensões do produto: ..... 842x598x613 mm
Peso líquido: ..... 48.4 kg
Gás fluorado com efeito estufa: R290
Dispositivo hermeticamente fechado: ..... Sim
Código EAN: 4242005469000
Potência da ligação: ..... 600 W
Proteção por fusível: ..... 10 A
Tensão: ..... 220-240 V
Frequência: ..... 50 Hz
Capacidade máxima num ciclo: ..... 9.0 kg
Classe de eficiência energética[1]: ..... D
Consumo de energia ponderado por ciclo (UE 2017/1369): ..... 1.28 kWh/ciclo
Consumo de energia ponderado por 100 ciclos (UE 2017/1369): 128 kWh/100 ciclos
Eficiência de condensação (UE 2017/1369): ..... 83 %
Duração do programa com metade da capacidade (UE 2017/1369): 2:12
Duração do programa com capacidade nominal (UE 2017/1369): 3:50

Acessórios opcionais

WMZ20600	Cesto para secadoras
WTZ1110	Kit para drenagem de água da secadora
WTZ27400	Kit instalação coluna (mesa extraível)
WTZ27410	Kit instalação coluna

4 242005 469000

[1] Escala de Classe de Eficiência Energética de A a G

Serie 6, Máquina de secar roupa com bomba de calor, 9 kg
WQG24200ES

A máquina de secar roupa com bomba de calor e AutoDry mede continuamente a humidade da roupa para evitar a secagem excessiva.

Consumo

- Classe de eficiência energética[1]: D
- Energia[2]: 128 kWh
- Capacidade de carga: 9 kg
- Duração[3]: 3:50 h:min
- Classe de eficiência de ruído: B (numa escala de A a D)
- Nível de ruído[3]: 62 dB (A) re 1 pW
- Classe de eficiência de condensação: C (numa escala de A a D)
- Eficiência de condensação[3]: 83%

Programas

- Programas standard: Algodão, Sintéticos
- Programas especiais: Algodão, Camisas/Blusas, Algodão Eco, Plumas/Penas, Delicados, Toalhas, Mix, Rápido 40 min., Roupa desportiva, edredões sintéticos, Sintéticos, Acabamento para lãs, Programa temporizado frio, Programa temporizado quente

Destaques e funções

- Proteção antivincos durante 120 min após o final do programa
- Opção Meia Carga: otimiza a secagem para cargas mais pequenas
- TouchControl: Seco para guardar, Extra seco para guardar, Secagem suave, Meia carga, Secar para engomar, Fim diferido, Engomar fácil, Alarme, Pausa + Carga, 24 h Fim diferido, Seco para guardar, Extra seco para guardar, Secagem suave, Meia carga, Secar para engomar, Engomar fácil, Alarme, Pausa + Carga

Conforto e Segurança

- Filtro EasyClean
- Sensor AutoDry: seca a roupa até ao nível de secagem selecionado
- Display grande de LED para indicação do tempo residual, pré-programação horária do fim do programa, decorrer do programa e funções adicionais
- Recomendação de carga
- Medidor de utilização: contabiliza os programas concluídos
- Selector rotativo de programas
- Sensitive Drying System: secagem suave para um maior cuidado dos tecidos.
- Laterais com design anti-vibração: maior estabilidade e silêncio
- Cesto de lãs não incluido no fornecimento. Pode ser adquirido como Acessório extra
- Iluminação LED do tambor
- Kit de ligação ao esgoto para secadores de condensação
- Bloqueio de segurança contra utilização indevida
- Sinal acústico de fim de programa
- Óculo da porta em preto/antracite
- Porta com sentido de abertura para a direita
- Gancho de fecho de porta em metal

Informação técnica

- Pode ser colocada sob bancadas com 85 cm de altura
- Dimensões (AxLxP): 84.2 cm x 59.8 cm x 61.3 cm
- Profundidade: 61.3 cm
- Profundidade incluindo óculo: 64.8 cm
- Profundidade do aparelho com porta aberta: 109.6 cm

[1] Escala de classes de eficiência energética de A a G.

[2] Consumo médio ponderado de energia em kWh por 100 ciclos de secagem (no programa eco).

[3] Programa eco com carga completa.

Serie 6, Máquina de secar roupa com bomba de calor, 9 kg
WQG24200ES

Medidas em mm

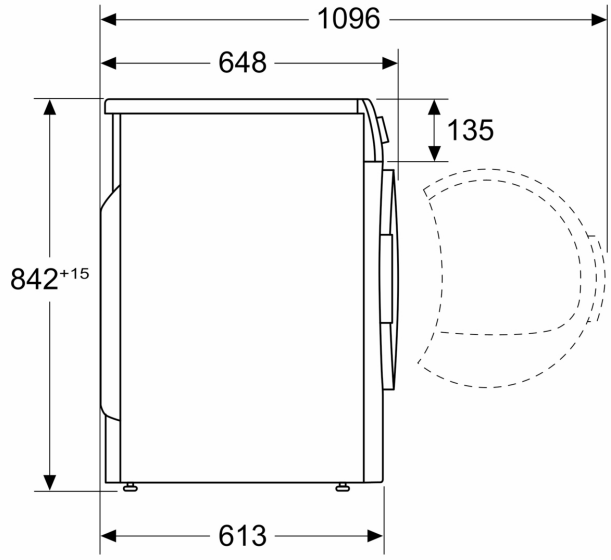

Medidas em mm

