iQ500, Máquina de Lavar Roupa, Carga Frontal, 8 kg, 1000 rpm
WM10T409ES

A+++

Máquina de lavar iSensoric com motor iQDrive para lavagem e tratamento extremamente eficaz da roupa.

- ✓ Reduza a duração dos programas ou opte por lavar em 15 minutos - speedPack L para máquinas de lavar roupa.
- ✓ Programa microfibras + impregnação: lavagem e impermeabilização de tecidos outdoor.
- ✓ Motor iQdrive, inteligente e silencioso, com garantia de 10 anos, para uma lavagem eficaz e eficiente da roupa.
- ✓ Programas de lavagem controlados por sensor asseguram a utilização mais eficiente possível da água, em função da quantidade e do tipo de roupa, graças ao sistema inteligente de gestão de água: waterPerfect Plus.
- ✓ Obter resultados de lavagem perfeitos em 65% menos de tempo com a função varioSpeed.

Equipamento interior

Technical data

Tipo de construção : Livre instalação
Altura sem tampo (mm) : 850
Dimensões do produto (mm) : 848 x 598 x 599
Altura p/montagem sob banc. : 850,00
Peso líquido (kg) : 66,040
Classificação da ligação (W) : 2300
Corrente (A) : 10
Voltagem (V) : 220-240
Frequência (Hz) : 50
Certificados de aprovação : CE, VDE
Comprimento do cabo de alimentação eléctrica (cm) : 160
Classe de desempenho de lavagem : A
De que lado está montada a porta? : À esquerda
Rodas : Não
Código EAN : 4242003788370
Capacidade algodão (kg) - NOVO (2010/30/EC) : 8,0
Consumo de energia anual (kWh/annum) - NOVO (2010/30/EC) : 135,00
Consumo potência em stand-by modo (W) - NOVO (2010/30/EC) : 0,12
Consumo potência em stand-by modo (W) - NOVO (2010/30/EC) : 0,58
Consumo anual de água (l/annum) - NOVO (2010/30/EC) : 9680
Classe de desempenho da centrifugação : C
Velocidade de centrifugação máxima (rpm) - novo (2010/30/EC) : 1000
Ø Tempo de lavagem "Algodão 40 °C", carga parcial, 2010/30/EC (min.) : 225
Ø Tempo de lavagem "Algodão 60 °C", carga completa, 2010/30/EC (min.) : 225
Ø Tempo de lavagem "Algodão 60 °C", carga parcial, 2010/30/EC (min.) : 225
Nível de ruído da lavagem (dB(A) re 1 pW) : 49
Nível de ruído da centrifugação dB(A) re 1 pW : 74
Tipo de instalação : Livre instalação

4 242003 788370

iQ500, Máquina de Lavar Roupa, Carga Frontal, 8 kg, 1000 rpm
WM10T409ES

Equipamento interior

- 8kg, h/c Symbol
- Entrada de água bi-térmica

Etiqueta Eficiência Energética
- Capacidade de carga: 8 kg
- Classe de eficiência energética: A+++ -30%
- -30% (135kWh/Ano) do que um aparelho classificado com A+++ (196kWh/Jahr), na categoria de 8 kg, segundo a Norma EU 1061/2010
- Consumo de energia/água: 135 kWh/9680 litros por ano, com base nos programas da norma
- Consumo de água de 9680 litros/ano com base em 220 ciclos de lavagem a 60°C e 40°C no programa algodão e com meia carga e carga completa. O consumo real de água depende do tipo de utilização do aparelho
- Centrifugação máx: 1000 rpm

Programas Especiais
- powerWash 60 min, roupa escura, Limpeza tambor, microfibras + impregnação, camisas/business, mix, higienePlus, express 15 min / express 30 min, Cobertores,lãs/lavagem manual, deliicados/seda

Opções
- Tecnologia varioPerfect: permite reduzir a duração dos programas em ca. 60% sem prejuizo dos resultados de lavagem
- Funções opcionais: selecção da temperatura, redução de velocidade de hidroextracção

Conforto e Segurança
- 10 anos de garantia no motor, Motor iQdrive, extremamente económico e silencioso
- Função de recarga: permite interromper o programa para adicionar roupa esquecida
- Sensor de débito de água para optimização do consumo
- Gaveta de detergente com auto-limpeza
- Display grande LED touch completamente tátil para indicação do estado do programa, temperatura seleccionada, velocidade de centrifugação máxima, tempo residual até final do programa, fim diferido, recomendação de carga e indicação de consumos.
- ecoInfo: indicação gráfica de consumos de água e energia antes do início do programa
- waveDrum para lavagens especialmente cuidadosas
- Programa para limpeza automática de tambor com aviso tipo lembrete
- Função Pausa+Carga para adicionar roupa mesmo com o programa em curso
- waterPerfect: gestão inteligente e ecológica de água
- Sistema contínuo de ajuste automático de carga
- Segurança para crianças
- Protecção múltipla contra inundações. Protecção contra fugas de água

Informação Técnica
- Nível de ruído na lavagem no programa standard algodão 60°C com carga completa em dB (A) re 1 pW: 49
- Nível de ruído na centrifugação no programa standard algodão 60° C com carga completa em dB (A) re 1 pW: 74
- Medidas AxLxP (cm): 84.8 x 59.8 x 59.9
- Pode ser colocado sob bancadas com 85 cm de altura

iQ500, Máquina de Lavar Roupa, Carga Frontal, 8 kg, 1000 rpm
WM10T409ES
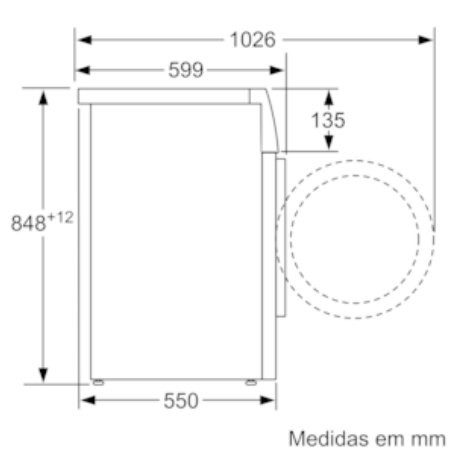
Desenhos à escala