SIEMENS

iQ700, Máquina de lavar roupa de integrar, 8 kg, , Branco WI14W542ES

Máquina de lavar totalmente integrável com timeLight e motor iQdrive para um funcionamento extremamente eficiente.

- ✓ Máquina de lavar roupa totalmente integrável, com grande variedade de funções e programas. Manuseamento muito fácil e extremamente eficiente.
- ✓ speedPack L – Acelere os programas, ou lave a roupa em apenas 15 minutos.
- ✓ A projecção luminosa timeLight permite ver o estado do programa no solo apesar do aparelho se encontrar integrado.
- ✓ Programa de Outdoor/Impregnação: Protege os tecidos impermeabilizados.
- ✓ Eficiente, silencioso e durável com garantia: iQdrive com 10 anos de garantia

Acessórios opcionais

WX975600	Acessórios Máquinas lavar roupa
WZ10131	Acessórios Máquinas lavar roupa
WZ30400	Pés ajustáveis em altura
WZMPF10 :	

Equipamento interior

Technical data

Classe de eficiência energética[1]: C
Consumo ponderado de energia em kWh por 100 ciclos de lavagem do programa eco 40-60: ..... 62 kWh
Capacidade máxima em kg: ..... 8.0 kg
O consumo de água do programa eco em litros por ciclo: ..... 45 l
A recolher dados. Aguarde alguns segundos e depois tente cortar e copiar novamente.: ..... 3:26 h
Classe de eficiência de secagem por centrifugação do programa eco 40-60: ..... B
Classe de emissão de ruído aéreo: ..... A
Emissão de ruído aéreo: ..... 66 dB(A) re 1pW
Tipo de instalação: ..... Integrar
Dimensões do produto: ..... 818x596x544 mm
Peso líquido: ..... 71.9 kg
Potência da ligação: ..... 2300 W
Protetor de fusível: ..... 10 A
Voltagem: ..... 220-240 V
Frequência: ..... 50 Hz
Comprimento do cabo de ligação: ..... 210.0 cm
Abertura da porta: ..... À esquerda
Rodas: ..... Não
Código EAN: 4242003923085
Tipo de instalação: ..... Totalmente integrável

4 242003 923085

[1] Escala de Classe de Eficiência Energética de A a G

SIEMENS

iQ700, Máquina de lavar roupa de integrar, 8 kg, , Branco WI14W542ES

Equipamento interior

Etiqueta Eficiência Energética

- Classe de Eficiência Energética[1]: C
- Energia[2] / Àgua[3]: 62 kWh / 45 litros
- Capacidade de Carga: 1 - 8 kg
- Classe de Eficiencia de Centrifugação: B
- Potência de Centrifugação / Velocidade de Centrifugação**: 400 - 1400 r/min
- Nível de Ruído: 66 dB (A) re 1 pW
- Classe de Eficiência de Ruído: A
- Totalmente integrável

Programas Especiais

- Programas standard: Algodão, Sintetico, Delicado, Lã/lavagem manual
- Programas especiais: limpeza de manutenção do tambor com aviso tipo lembrete, roupa escura, camisas/business, MSN, microfibras + impregnação, escoar água / centrifugação, mix, enxaguamento, edredões, express 15 min /express 30 min
- Programa para limpeza automática de tambor com aviso tipo lembrete

Opções

- Funções opcionais:: início/pausa+carga, redução de velocidade de hidroextracção/sem centrifugação
- varioSpeed: programas de lavagem 65% mais curtos ***

Conforto e Segurança

- Função de recarga: permite interromper o programa para adicionar roupa esquecida
- Display grande para indicação do decurso do programa, temperatura, velocidade de centrifugação, programação fim diferido 24 h e recomendação de carga
- timeLight: projecção do estado do programa para o solo, apesar do aparelho se encontrar integrado.
- Motor iQdrive, extremamente económico e silencioso, 10 anos de garantia no motor
- 10 anos de garantia no motor, Motor iQdrive, extremamente económico e silencioso
- aquaStop com garantia. Protecção contra fugas de água
- waterPerfect: gestão inteligente e ecológica de água
- Sistema contínuo de ajuste automático de carga
- Reconhecimento de nível superior de espuma
- Electrónica de controlo de desequilíbrios
- Isolamento sonoro na base do aparelho
- Laterais com design anti-vibração: maior estabilidade e silêncio
- Gaveta de detergente com auto-limpeza
- Separador para detergente líquido
- Sinal acústico de fim de programa
- Óculo de 30 cm de diâmetro com ângulo de abertura de 130 °
- Abertura da porta do móvel permutável
- Gancho de fecho de porta em metal

Informação Técnica

- Base com altura ajustável até: 15 cm
- Base com profundidada ajustável até: 6.5 cm
- Pés traseiros ajustáveis pela parte frontal do aparelho
- Cronometro de contagem de funcionamento: faz a contagem do número de programas realizados.
- Iluminação interior do tambor por LED's
- Dimensõess (AXLxP): 81.8 cm x 59.6 cm x 54.4 cm
- Profundidade: 54.4 cm
- Profundidade incluindo óculo: 57.4 cm
- Profundidade do aparelho com porta aberta: 95.6 cm

[1] Escala de Classes de Eficiência Energética de A a G

[2] Consumo de energia em kWh de 100 ciclos (no programa Eco 40-60)

[3] Consumo de água ponderado em litros por cíclo (no programa Eco 40-60)

[4] Duraçâo do programa Eco 40-60

** Valores arredondados

*** Comparação entre a duração dos programas Sintéticos 40°C e Sintéticos 40°C + opção varioSpeed ativada

SIEMENS

iQ700, Máquina de lavar roupa de integrar, 8 kg, , Branco
WI14W542ES

Desenhos à escala

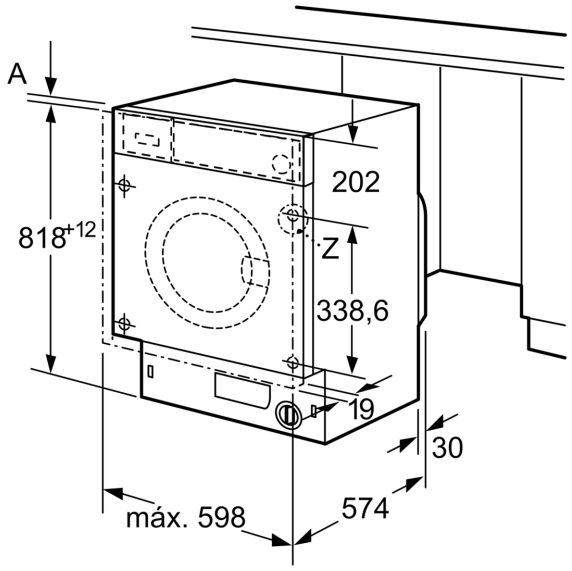

Medidas em mm

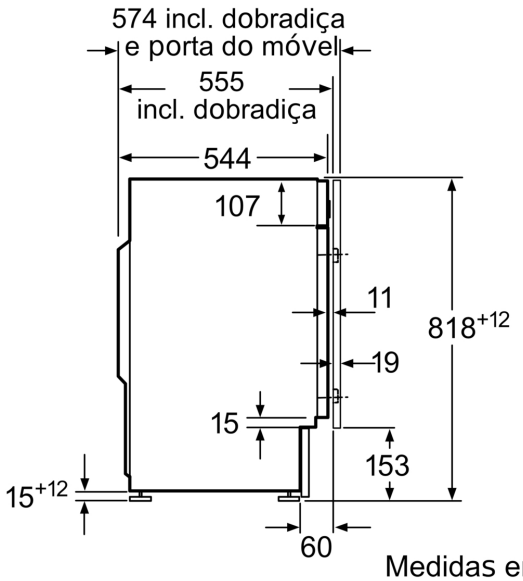

Medidas em mm

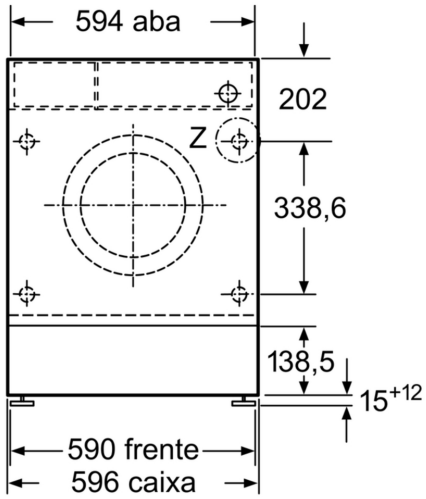

Medidas em mm

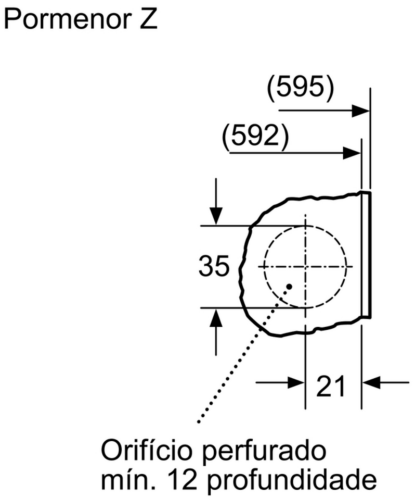

Medidas em mm