Serie 6, Máquina de lavar roupa, Carga frontal, 9 kg, 1400 rpm
WGH244A0ES







A máquina de lavar roupa com i-DOS, Detergent Scan e Iron Assist combina dosagem inteligente, elevada eficiência e menos vincos.

- **i-DOS com Detergent Scan**: esqueça a dose manual e poupe até 38% de detergente, agora de forma ainda mais simples.
- **i-DOS**: esqueça a dosagem manual e poupe até 38% de detergente.
- **Iron Assist**: até menos 50% de vincos**.** [3]
- **Home Connect**: eletrodomésticos com conectividade inteligente para uma vida mais fácil.
- **Guia de Início Fácil**: escolha facilmente o melhor programa de lavagem com o guia de início rápido.

Technical data

Classe de eficiência energética[1]: ..... A
Consumo ponderado de energia em kWh por 100 ciclos de lavagem do programa Eco 40-60: ..... 40 kWh/100 ciclos
Capacidade máxima num ciclo: ..... 9.0 kg
Consumo de água do programa eco em litros num ciclo[2]: ..... 50 litros
Duração do programa Eco 40-60 à capacidade nominal, em horas e minutos: ..... 3:48 h
Classe de eficiência de centrifugação no programa Eco 40-60ºC: .... B
Classe de emissão de ruído aéreo: ..... A
Nível de ruído: ..... 70 dB(A) re 1 pW
Tipo de instalação: ..... Livre instalação
Dimensões do produto: ..... 845x598x590 mm
Peso líquido: ..... 76.0 kg
Potência da ligação: ..... 2300 W
Proteção por fusível: ..... 10 A
Tensão: ..... 220-240 V
Frequência: ..... 50 Hz
Comprimento do cabo de ligação: ..... 160 cm
Dobradiça da porta: ..... Esquerda
Rodas: ..... Não
Código EAN: 4242005439805
Tipo de instalação: ..... Instalação livre

Acessórios opcionais

WMZ2381	Extensão de mangeira de admissão de água
WMZMPF10	Filtro para microplásticos
WMZPW50W	Pedestal com saída

4 242005 439805

[1] Escala de Classe de Eficiência Energética de A a G
[2] no programa Eco 40-60
[3] Teste Nº. E-0323-PT-22 dos Deutschen Institute für Textil- und Faserforschung Denkendorf (DITF) de 12.07.22, referente à redução de vincos na roupa de algodão (T-shirts e camisas), no programa Iron Assist de acordo com DIN EN ISO 15487, em comparação com têxteis não tratados com Iron Assist.

Serie 6, Máquina de lavar roupa, Carga frontal, 9 kg, 1400 rpm
WGH244A0ES

A máquina de lavar roupa com i-DOS, Detergent Scan e Iron Assist combina dosagem inteligente, elevada eficiência e menos vincos.

Consumo

- Classe de Eficiência Energética[1]: A
- A -20%: 20% mais eficiente do que o valor limite necessário para a Classificação Energética A****
- Energia[2] / Àgua[3]: 40 kWh / 50 litros
- Capacidade de Carga: 1 - 9 kg
- Classe de Eficiencia de Centrifugação: B
- Potência de centrifugação / Velocidade de centrifugação**: 0 - 1400 r/min
- Nível de Ruído: 70 dB (A) re 1 pW
- Classe de Eficiência de Ruído: A

Programas

- Programas standard: Algodão, Sintetico, Delicado, Lã/lavagem manual
- Programas automáticos: lavagem e dosagem de detergente controlada por sensores
- Iron Assist: Programa de vapor que alisa a roupa amarrotada ou com vincos
- Programas especiais: Automático delicados, Automático, Escoar água / centrifugação, Rápido/Mix, Enxaguamento, Rápido 15/30 min, Iron Assist (adição de vapor)
- Programas adicionais via app: Jeans/Roupa escura, Camisas/Blusas, Outdoor, Limpeza de tambor com lembrete

Destaques e funções

- Home Connect: Monitorização e controlo remoto, gestão de energia, diagnóstico remoto, outros programas através de download. Mantenha o seu aparelho sempre atualizado, através da atualização do firmware.
- i-DOS: dosagem totalmente automática do detergente e amaciador com autonomia para aproximadamente 20 lavagens.
- Detergent Scan: Leitura digital do código de barras do detergente e do amacialdor.
- Sistema stainRemoval: remove até 18 tipos de nódoas difíceis sem pré-tratamento (12 através da app)
- Função Adição de vapor: ajuda a reduzir os vincos até 40% durante a lavagem. ****
- TouchControl: Ligar/Desligar, Fim diferido, Sistema AntiManchas, i-DOS, Início remoto, Início/Pausa+Carga, Seleção de temperatura, SpeedPerfect, Pré-lavagem, Redução da velocidade de centrifugação, Vapor/Parar centrifugação

Conforto e Segurança

- Função Pausa+Carga: permite adicionar peças esquecidas durante o decorrer do programa
- Painel de comandos elegante e ergonómico ligeiramente inclinado para manuseamento fácil.
- Display LED touchControl para indicação do estado do programa, velocidade de centrifugação, tempo residual do programa e pré-programação do início do programa 24 h e recomendação de carga
- Hygiene Plus: elimina eficazmente germes e batérias
- Volume do tambor: 65 l
- Iluminação LED do tambor
- Tambor Vario: lavagem cuidadosa e eficiente.
- Pausa+Carga
- Motor SilencePower Drive com 10 anos de garantia*, 10 anos de garantia no motor
- Laterais com design anti-vibração: maior estabilidade e silêncio
- ActiveWater Plus: utilização extremamente eficiente da água mesmo em pequenas cargas de roupa, graças à deteção automática de carga.
- Sensor de lavagem para resultados de lavagem perfeitos
- Sistema AquaStop com garantia* em caso de fuga de água: proteção contra danos causados por fugas água
- Selector de programas iluminado com interruptor on/off integrado
- Sistema de reconhecimento de espuma para removação de excesso
- Indicação de sobredosagem
- Electrónica de controlo de desequilíbrios
- Bloqueio de segurança contra utilização indevida
- Sinal sonoro no final do programa
- Medidor de utilização: contabiliza os programas concluídos

Informação técnica

- Pode ser colocada sob bancadas com 85 cm de altura
- Dimensões (A x L): 845 mm x 598 mm
- Profundidade do aparelho: 590 mm
- Profundidade do aparelho com porta incluida: 633 mm
- Profundidade do aparelho com óculo aberto: 1074 mm

[1] Escala das classes de eficiência energética de A a G.

2 Consumo de energia em kWh por 100 ciclos (no programa eco 40-60).

[3] Consumo ponderado de água em litros por ciclo (no programa eco 40-60).

[4] Duração do programa eco 40-60.

** A velocidade máxima de centrifugação é automaticamente reduzida em caso de desequilíbrio da carga.

'**** 20% mais eficiente (40 do que o valor de referência limite (50 kWh / 100 ciclos) da classe de eficiência energética classe A, conforme o regulamento delegado EU 2019/2014.

***** Com base no relatório de ensaio n.º E-0096-PT-24 do Deutsche Institute für Textil- und Faserforschung Denkendorf (DITF), de 20.02.2024, que demonstra a redução de vincos em t-shirts de algodão no programa Mix com carga de 4 kg e opção adição de vapor ativada, de acordo com a norma DIN EN ISO 15487, face a têxteis não tratados com a opção adição de vapor.

Serie 6, Máquina de lavar roupa, Carga frontal, 9 kg, 1400 rpm
WGH244A0ES

Medidas em mm

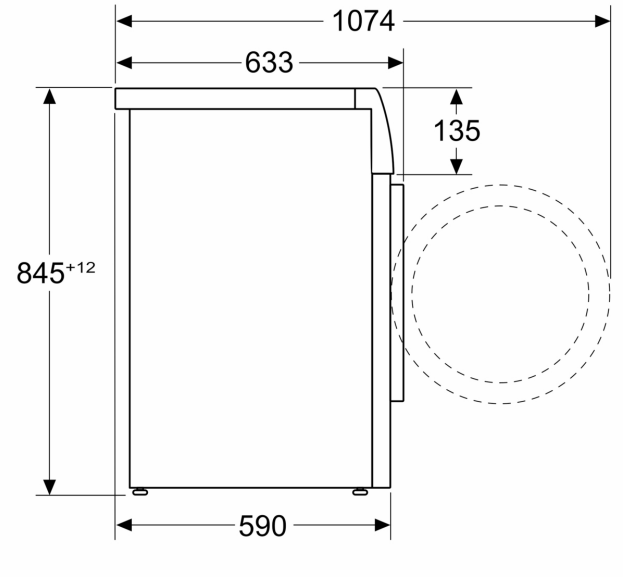

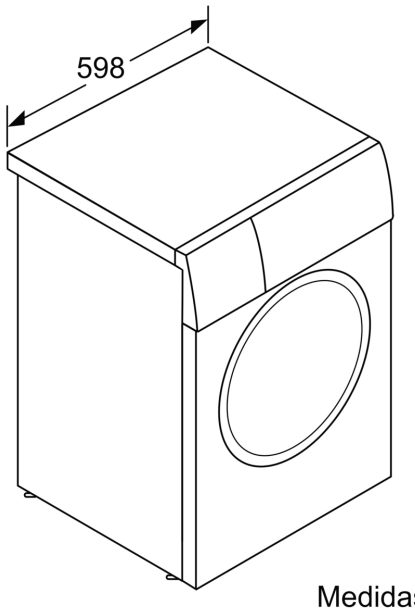

Medidas em mm