Serie 6, Máquina de lavar roupa, Carga frontal, 10 kg, 1600 rpm
WGG256Z1ES







A máquina de lavar roupa com ActiveWater Plus ajusta automaticamente o consumo de água à carga para excelentes resultados de lavagem.

- **Iron Assist**: até menos 50% de vincos. [3]
- **Classe de Eficiência Energética A**: Lave com a máxima eficiência.
- **ActiveWater Plus**: máxima eficiência para cada carga.
- **SpeedPerfect**: roupa perfeita até 65% mais rápido. [4]
- **AntiManchas**: elimina de forma fiável quatro tipos de nódoas comuns.

Technical data

Classe de eficiência energética[1]: ..... A
Consumo ponderado de energia em kWh por 100 ciclos de lavagem do programa Eco 40-60: ..... 51 kWh/100 ciclos
Capacidade máxima num ciclo: ..... 10.0 kg
Consumo de água do programa eco em litros num ciclo[2]: ..... 52 litros
Duração do programa Eco 40-60 à capacidade nominal, em horas e minutos: ..... 3:50 h
Classe de eficiência de centrifugação no programa Eco 40-60ºC: ..... A
Classe de emissão de ruído aéreo: ..... B
Nível de ruído: ..... 74 dB(A) re 1 pW
Tipo de instalação: ..... Livre instalação
Dimensões do produto: ..... 845x598x590 mm
Peso líquido: ..... 78.5 kg
Potência da ligação: ..... 2300 W
Proteção por fusível: ..... 10 A
Tensão: ..... 220-240 V
Frequência: ..... 50 Hz
Comprimento do cabo de ligação: ..... 160 cm
Dobradiça da porta: ..... Esquerda
Rodas: ..... Não
Código EAN: 4242005529667
Tipo de instalação: ..... Instalação livre

4 242005 529667

Acessórios opcionais

WMZ2381	Extensão de mangeira de admissão de água
WMZMPF10	Filtro para microplásticos
WMZPW50W	Pedestal com saída

1 Escala de Classe de Eficiência Energética de A a G
2 no programa Eco 40-60
3 Teste Nº. E-0323-PT-22 dos Deutschen Institute für Textil- und Faserforschung Denkendorf (DITF) de 12.07.22, referente à redução de vincos na roupa de algodão (T-shirts e camisas), no programa Iron Assist de acordo com DIN EN ISO 15487, em comparação com têxteis não tratados com Iron Assist.
4 Diferença entre a duração do Programa de Sintéticos a 40°C e a duração do Programa de Sintéticos a 40°C com a opção Speed Perfect ativada.

Serie 6, Máquina de lavar roupa, Carga frontal, 10 kg, 1600 rpm
WGG256Z1ES

A máquina de lavar roupa com ActiveWater Plus ajusta automaticamente o consumo de água à carga para excelentes resultados de lavagem.

Consumo
- Classe de Eficiência Energética[1]: A
- Energia[2] / Àgua[3]: 51 kWh / 52 litros
- Capacidade de Carga: 1 - 10 kg
- Classe de Eficiencia de Centrifugação: A
- Potência de centrifugação / Velocidade de centrifugação**: 0 - 1600 r/min
- Nível de Ruído: 74 dB (A) re 1 pW
- Classe de Eficiência de Ruído: B

Programas
- Programas standard: Algodão, Sintetico, Delicado, Lã/lavagem manual
- Iron Assist: Programa de vapor que alisa a roupa amarrotada ou com vincos
- Programas especiais: Limpeza do tambor (com aviso), Jeans/dark laundry, Escoar água / centrifugação, Rápido/Mix, Sport, Enxaguamento, Rápido 15/30 min, Iron Assist (adição de vapor)

Destaques e funções
- SpeedPerfect: Lavagem em profundidade em apenas 1/3 do tempo *
- Sistema automático de remoção de nódoas: 4 tratamentos específicos para remoção de nódoas ao toque de um botão.
- TouchControl: Engomar fácil, Fim diferido, Sistema AntiManchas, Início/Pausa+Carga, Seleção de temperatura, SpeedPerfect, Pré-lavagem, Redução da velocidade de centrifugação, Water & Rinse Plus/Parar centrifugação

Conforto e Segurança
- Função Pausa+Carga: permite adicionar peças esquecidas durante o decorrer do programa
- Display LED touchControl para indicação do estado do programa, velocidade de centrifugação, tempo residual do programa e pré-programação do início do programa 24 h e recomendação de carga
- Hygiene Plus: elimina eficazmente germes e batérias
- Volume do tambor: 70 l
- Medidor de utilização: contabiliza os programas concluídos
- Sem iluminação no interior do tambor
- Tambor Vario: lavagem cuidadosa e eficiente.
- Programa para limpeza automática de tambor com aviso tipo lembrete
- Óculo integrado com 32 cm em preto/antracite, com ângulo de abertura de 165°
- Pausa+Carga
- Motor SilencePower Drive com 10 anos de garantia*, 10 anos de garantia no motor
- ActiveWater Plus: utilização extremamente eficiente da água mesmo em pequenas cargas de roupa, graças à deteção automática de carga.
- Programa Demo, Sistema automático de remoção de nódoas
- Laterais com design anti-vibração: maior estabilidade e silêncio
- Sistema de segurança Aqua Protection: proteção contra danos causados por fugas água
- Selector rotativo de programas
- Sistema de reconhecimento de espuma para removação de excesso
- Electrónica de controlo de desequilíbrios
- Bloqueio de segurança contra utilização indevida
- Sinal sonoro no final do programa
- Gaveta de detergente com auto-limpeza
- Separador para detergente líquido

Informação técnica
- Pode ser colocada sob bancadas com 85 cm de altura
- Dimensões (AxLxP): 84.5 cm x 59.8 cm x 59.0 cm
- Profundidade: 59.0 cm
- Profundidade incluindo óculo: 63.6 cm
- Profundidade do aparelho com porta aberta: 107.3 cm

[1] Escala das classes de eficiência energética de A a G.

2 Consumo de energia em kWh por 100 ciclos (no programa eco 40-60).

[3] Consumo ponderado de água em litros por ciclo (no programa eco 40-60).

[4] Duração do programa eco 40-60.

** A velocidade máxima de centrifugação é automaticamente reduzida em caso de desequilíbrio da carga.

* Comparação entre a duração do programa Sintéticos 40°C e a duração do programa Sintéticos 40°C + opção SpeedPerfect ativada

Serie 6, Máquina de lavar roupa, Carga frontal, 10 kg, 1600 rpm
WGG256Z1ES

Medidas em mm

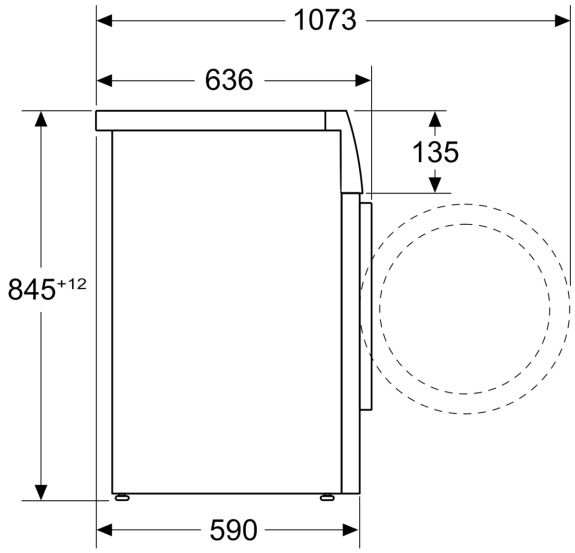

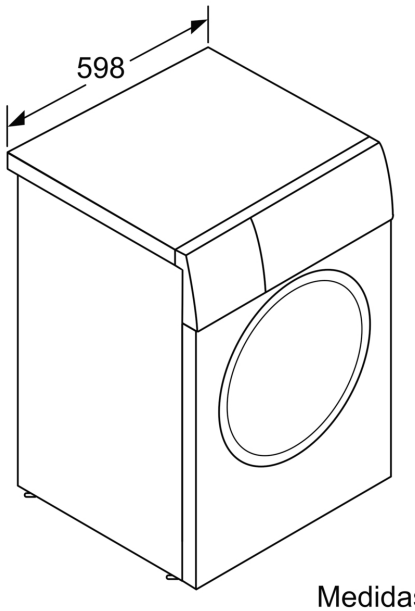

Medidas em mm