Serie 6, Máquina de Lavar Roupa, Carga Frontal, 10 kg, , Branco WGG254A0EP

Resultados perfeitos com poupança de detergente e água graças ao sistema de dosagem automatica i-DOS e ActiveWater Plus.

- **i-DOS**: doseia automaticamente a quantidade necessária de detergente e de água.
- **AntiManchas**: remove completamente as nódoas mais comuns e dificeis.
- **Tambor VarioDrum 10 kg**: espaço suficiente para grandes cargas ou peças grandes
- **Programas automáticos**: ajusta a lavagem ao tipo de tecido e ao grau de sujidade.
- **EcoSilence Drive™**: um motor silencioso e energeticamente eficiente, com 10 anos de garantia.

Acessórios opcionais

WMZ2200	Acessórios Máquinas lavar roupa
WMZ2381	Acessórios Máquinas lavar roupa
WMZMPF10 :	
WMZPW20W	Pedestal com saída

Technical data

Classe de eficiência energética[1]: ..... A
Consumo ponderado de energia em kWh por 100 ciclos de lavagem do programa eco 40-60: ..... 51 kWh
Capacidade nominal, em kg, para o programa eco com carga completa (UE 2017/1369): ..... 10.0 kg
O consumo de água do programa eco em litros por ciclo: ..... 50 l
A recolher dados. Aguarde alguns segundos e depois tente cortar e copiar novamente.: ..... 3:50 h
Classe de eficiência de secagem por centrifugação do programa eco 40-60: ..... B
Classe de emissão de ruído aéreo: ..... B
Emissão de ruído aéreo: ..... 74 dB(A) re 1pW
Tipo de construção: ..... Livre instalação
Dimensões do produto: ..... 845x598x588 mm
Peso líquido: ..... 75.4 kg
Potência da ligação: ..... 2300 W
Protetor de fusível: ..... 10 A
Voltagem: ..... 220-240 V
Frequência: ..... 50-60 Hz
Comprimento do cabo de ligação: ..... 160.0 cm
Dobradica da porta: ..... À esquerda
Rodas: ..... Não
Código EAN: 4242005358090
Tipo de instalação: ..... Livre instalação

4 242005 358090

[1] Escala de Classe de Eficiência Energética de A a G

Serie 6, Máquina de Lavar Roupa, Carga Frontal, 10 kg, , Branco WGG254A0EP

Resultados perfeitos com poupança de detergente e água graças ao sistema de dosagem automatica i-DOS e ActiveWater Plus.

Etiqueta Eficiência Energética

- Classe de Eficiência Energética[1]: A
- Energia[2] / Àgua[3]: 51 kWh / 50 litros
- Capacidade de Carga: 1 - 10 kg
- Classe de Eficiencia de Centrifugação: B
- Potência de Centrifugação / Velocidade de Centrifugação**: 400 - 1400 r/min
- Nível de Ruído: 74 dB (A) re 1 pW
- Classe de Eficiência de Ruído: B

Programas Especiais

- Programas standard: Algodão, Sintetico, Delicado, Lã/lavagem manual
- Programas especiais: Auto delicado, Automático, Limpeza de manutenção do tambor com aviso tipo lembrete, Roupa Escura, Escoar Àgua / Centrifugação, Rápido/Mix, Enxaguamento, Rápido 15/30 min

Opções

- SpeedPerfect: Lavagem em profundidade em apenas 1/3 do tempo *
- i-DOS: dosagem totalmente automática do detergente e amaciador com autonomia para aproximadamente 20 lavagens.
- Sistema automático de remoção de nódoas Permite seleccionar 4 tipos de nódoas diferentes - comutável com os principais programas
- Teclas TouchControl Engomar Fácil, Pronta, sistema AntiManchas, i-DOS, Início/Pausa+Carga, Selecção da temperatura, SpeedPerfect, Pré-lavagem, Redução de velocidade de centrifugação/sem centrifugação

Conforto e Segurança

- Função Pausa +Carga permite adicionar peças esquecidas durante o decorrer do programa
- Display LED touchControl para indicação do estado do programa, velocidade de centrifugação, tempo residual do programa e pré-programação do início do programa 24 h e recomendação de carga. 24 h e recomendação de carga. 24 h e recomendação de carga. 24 h e recomendação de carga.
- Hygiene Plus: elimina eficazmente germes e batérias
- Volume do tambor: 70 l
- Cronometro de contagem de funcionamento: faz a contagem do número de programas realizados.
- Iluminação interior do tambor: não
- Tambor Vario: lavagem cuidadosa e eficiente.
- Programa para limpeza automática de tambor com aviso tipo lembrete
- Óculo com diâmetro de 32 cm com ângulo de abertura de 160°
- Função Pausa+Carga para adicionar roupa mesmo com o programa em curso
- Motor EcoSilence Drive, extremamente económico e silencioso, 10 anos de garantia no motor
- 10 anos de garantia no motor, Motor EcoSilence Drive, extremamente económico e silencioso
- ActiveWater Plus: utilização extremamente eficiente da água mesmo em pequenas cargas de roupa, graças à deteção automática de carga.
- Programa Demo, Sistema automático de remoção de nódoas
- Laterais com design anti-vibração: maior estabilidade e silêncio
- Sensor de lavagem para resultados de lavagem perfeitos
- Protecção multipla contra inundações. Protecção contra fugas de água
- Selector rotativo de programas
- Reconhecimento de nível superior de espuma
- Electrónica de controlo de desequilíbrios
- Bloqueio de segurança contra utilização indevida
- Sinal sonoro no final do programa

Informação Técnica

- Pode ser colocado sob bancadas com 85 cm de altura
- Dimensõess (AXLxP): 84.5 cm x 59.8 cm x 58.8 cm
- Profundidade: 58.8 cm
- Profundidade do aparelho com porta aberta: 104.9 cm

[1] Escala de Classes de Eficiência Energética de A a G

[2] Consumo de energia em kWh de 100 ciclos (no programa Eco 40-60)

[3] Consumo de água ponderado em litros por cíclo (no programa Eco 40-60)

[4] Duraçâo do programa Eco 40-60

** Valores arredondados

* Comparação entre a duração do programa Sintéticos 40°C e a duração do programa Sintéticos 40°C + opção SpeedPerfect ativada
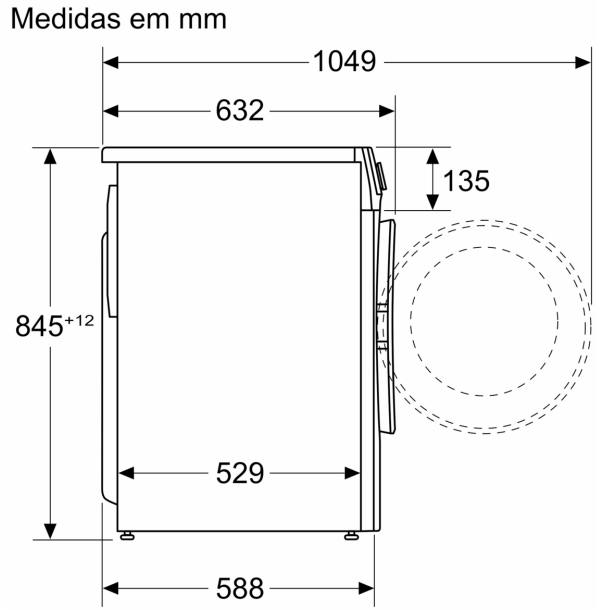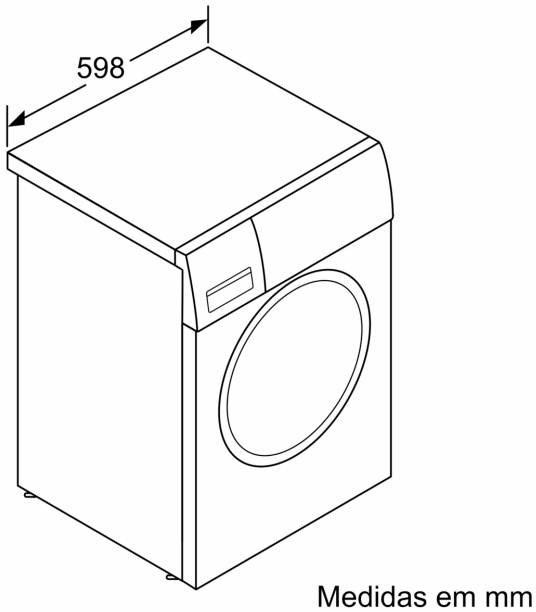
Serie 6, Máquina de Lavar Roupa, Carga Frontal, 10 kg, , Branco
WGG254A0EP