Serie 8, Máquina de lavar roupa, Carga frontal, 11 kg, 1600 rpm
WGB266A2ES





- **i-DOS com Detergent Scan**: esqueça a dose manual e poupe até 38% de detergente, agora de forma ainda mais simples.
- **Iron Assist**: até menos 50% de vincos. [3]
- **Mini Load – a opção certa para lavar apenas uma peça.**
- **Guia de Início Fácil**: escolha facilmente o melhor programa de lavagem com o guia de início rápido.
- **Utilize a app Home Connect para controlar remotamente a sua máquina de lavar roupa através do seu telemóvel.**

Technical data

Classe de eficiência energética[1]: ..... A
Consumo ponderado de energia em kWh por 100 ciclos de lavagem do programa Eco 40-60: ..... 42 kWh/100 ciclos
Capacidade máxima num ciclo: ..... 11.0 kg
Consumo de água do programa eco em litros num ciclo[2]: ..... 44 litros
Duração do programa Eco 40-60 à capacidade nominal, em horas e minutos: ..... 3:59 h
Classe de eficiência de centrifugação no programa Eco 40-60ºC: ..... A
Classe de emissão de ruído aéreo: ..... A
Nível de ruído: ..... 72 dB(A) re 1 pW
Tipo de instalação: ..... Livre instalação
Dimensões do produto: ..... 845x598x590 mm
Peso líquido: ..... 82.0 kg
Potência da ligação: ..... 2300 W
Proteção por fusível: ..... 10 A
Tensão: ..... 220-240 V
Frequência: ..... 50 Hz
Comprimento do cabo de ligação: ..... 160 cm
Dobradiça da porta: ..... Esquerda
Rodas: ..... Não
Código EAN: 4242005605217
Tipo de instalação: ..... Instalação livre

Acessórios opcionais

WMZ2381	Extensão de mangeira de admissão de água
WMZMPF10	Filtro para microplásticos
WMZPW50W	Pedestal com saída

4 242005 605217

[1] Escala de Classe de Eficiência Energética de A a G
[2] no programa Eco 40-60
[3] Teste Nº. E-0323-PT-22 dos Deutschen Institute für Textil- und Faserforschung Denkendorf (DITF) de 12.07.22, referente à redução de vincos na roupa de algodão (T-shirts e camisas), no programa Iron Assist de acordo com DIN EN ISO 15487, em comparação com têxteis não tratados com Iron Assist.

Serie 8, Máquina de lavar roupa, Carga frontal, 11 kg, 1600 rpm
WGB266A2ES

Consumo

- Classe de Eficiência Energética[1]: A
- A -20%: 20% mais eficiente do que o valor limite necessário para a Classificação Energética A****
- Energia[2] / Àgua[3]: 42 kWh / 44 litros
- Capacidade de Carga: 1 - 11 kg
- Classe de Eficiencia de Centrifugação: A
- Potência de centrifugação / Velocidade de centrifugação**: 400 - 1600 r/min
- Nível de Ruído: 72 dB (A) re 1 pW
- Classe de Eficiência de Ruído: A

Programas

- Programas standard: Algodão, Sintetico, Delicado, Lã/lavagem manual
- Programas automáticos: lavagem e dosagem de detergente controlada por sensores
- Iron Assist: Programa de vapor que alisa a roupa amarrotada ou com vincos
- Programas especiais: Automático, microfibras + impregnação, Escoar água / centrifugação, Rápido/Mix, Enxaguamento, Rápido 15/30 min, Iron Assist (adição de vapor)
- Programas adicionais via app: Edredões, Jeans/Roupa escura, Camisas/Blusas, Sports/fitness, Limpeza de tambor com lembrete, Automático delicado

Destaques e funções

- Home Connect: Monitorização e controlo remoto, gestão de energia, diagnóstico remoto, outros programas através de download. Mantenha o seu aparelho sempre atualizado, através da atualização do firmware.
- i-DOS: dosagem totalmente automática do detergente e amaciador com autonomia para aproximadamente 20 lavagens.
- Detergent Scan: Leitura digital do código de barras do detergente e do amacialdor.
- Sistema stainRemoval: remove até 18 tipos de nódoas difíceis sem pré-tratamento (12 através da app)
- Função Adição de vapor: ajuda a reduzir os vincos até 40% durante a lavagem. ****
- TouchControl: Ligar/Desligar, Fim diferido, Sistema AntiManchas, i-DOS 2.0 1, i-DOS 2.0 2, Segurança para crianças, Favorito, Enxaguamento, Início remoto, Início/Pausa+Carga, Seleção de temperatura, SpeedPerfect, Pré-lavagem, Redução da velocidade de centrifugação, Vapor, Mini carga/Parar centrifugação

Conforto e Segurança

- Função Pausa+Carga: permite adicionar peças esquecidas durante o decorrer do programa
- Indicação de recarga
- Painel de comandos elegante e ergonómico ligeiramente inclinado para manuseamento fácil.
- Sistema de lavagem 4D: humedecimento e penetração eficiente de água e detergente nos têxteis para resultados imaculados.
- Hygiene Plus: elimina eficazmente germes e batérias
- MiniCarga: Lavagem eficiente de apenas uma peça de roupa ou de pequenas cargas.
- Volume do tambor: 70 l
- Iluminação LED do tambor
- Tambor Vario: lavagem cuidadosa e eficiente.
- Óculo integrado com 32 cm em preto com moldura cromada, com ângulo de abertura de 182°
- Pausa+Carga
- Motor SilencePower Drive com 10 anos de garantia*, 10 anos de garantia no motor
- Laterais com design anti-vibração: maior estabilidade e silêncio
- ActiveWater Plus: utilização extremamente eficiente da água mesmo em pequenas cargas de roupa, graças à deteção automática de carga.
- Isolamento na base do aparelho
- Isolamento acústico reforçado com material amortecedor adicional
- Sensor de lavagem para resultados de lavagem perfeitos
- Sistema AquaStop com garantia* em caso de fuga de água: proteção contra danos causados por fugas água
- Display DirectTouch Plus inclinado
- Sistema de reconhecimento de espuma para removação de excesso
- Indicação de sobredosagem
- Electrónica de controlo de desequilíbrios
- Bloqueio de segurança contra utilização indevida
- Sinal sonoro no final do programa
- Gaveta de detergente com auto-limpeza
- Medidor de utilização: contabiliza os programas concluídos

Informação técnica

- Pode ser colocada sob os secadores em combinação com prateleira extraível
- Pode ser colocada sob bancadas com 85 cm de altura
- Dimensões (AxLxP): 84.5 cm x 59.8 cm x 59.0 cm
- Profundidade: 59.0 cm
- Profundidade incluindo óculo: 64.8 cm
- Profundidade do aparelho com porta aberta: 109.0 cm

[1] Escala das classes de eficiência energética de A a G.

2 Consumo de energia em kWh por 100 ciclos (no programa eco 40-60).

[3] Consumo ponderado de água em litros por ciclo (no programa eco 40-60).

[4] Duração do programa eco 40-60.

** A velocidade máxima de centrifugação é automaticamente reduzida em caso de desequilíbrio da carga.

**** 20% mais eficiente (42 kWh/100 ciclos) do que o valor limite da classe de eficiência energética A (53 kWh/100 ciclos), de acordo com o Regulamento Delegado (UE) 2019/2014.

***** Com base no relatório de ensaio n.º E-0096-PT-24 do Deutsche Institute für Textil- und Faserforschung Denkendorf (DITF), de 20.02.2024, que demonstra a redução de vincos em t-shirts de algodão no programa Mix com carga de 4 kg e opção adição de vapor ativada, de acordo com a norma DIN EN ISO 15487, face a têxteis não tratados com a opção adição de vapor.

* Consulte as condições de garantia em www.siemens-home.bsh-group.com/pt/pt

Serie 8, Máquina de lavar roupa, Carga frontal, 11 kg, 1600 rpm
WGB266A2ES

Medidas em mm

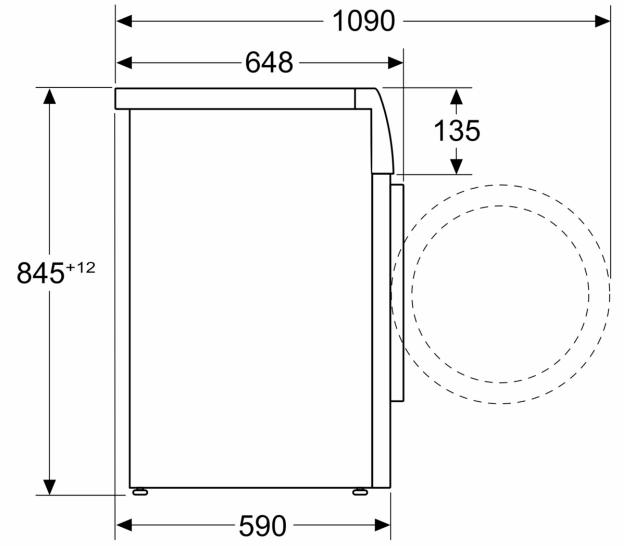

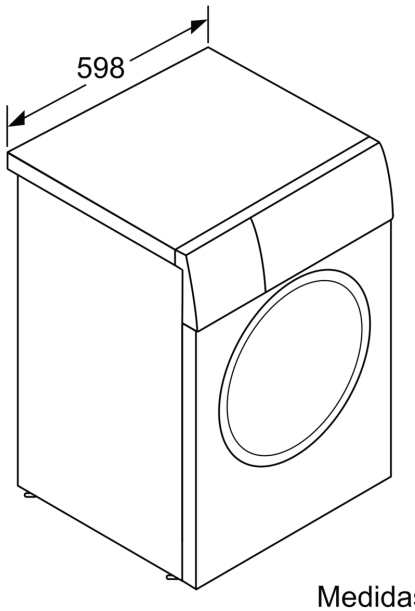

Medidas em mm