Serie 4, Máquina de lavar roupa, Carga frontal, 9 kg, 1200 rpm
WAN24290EP







Máquina de lavar roupa com programa Iron Assist, reduz significativamente a quantidade de roupa que necessita de ser passada a ferro, e motor Eco Silence Drive de longa vida útil.

- **Iron Assist**: até menos 50% de vincos. [2]
- **Classe de Eficiência Energética A**: Lave com a máxima eficiência.
- **ActiveWater Plus**: máxima eficiência para cada carga.
- **SpeedPerfect**: roupa perfeita até 65% mais rápido. [3]
- **Função Reload**: esqueceu-se de uma peça? Volte atrás e junte-a à lavagem.

Technical data

Classe de eficiência energética (Regulamento (UE) 2017/1369): ..... A
Consumo ponderado de energia em kWh por 100 ciclos de lavagem do programa Eco 40-60: .....49 kWh/100 ciclos
Capacidade máxima em kg num ciclo de lavagem: ..... 9.0 kg
Consumo de água do programa eco em litros num ciclo[1]: .....46 l
Duração do programa Eco 40-60 à capacidade nominal, em horas e minutos: .....3:37 h
Classe de eficiência de centrifugação no programa Eco 40-60ºC: .... B
Classe de emissão de ruído aéreo: ..... A
Emissão de ruído aéreo: ..... 71 dB(A) re 1pW
Tipo de instalação: ..... Livre instalação
Dimensões do produto: .....845x598x590 mm
Peso líquido: ..... 66.3 kg
Potência da ligação: .....2300 W
Proteção por fusível: .....10 A
Tensão: .....220-240 V
Frequência: ..... 50 Hz
Comprimento do cabo de ligação: .....160 cm
Dobradiça da porta: ..... Esquerda
Rodas: .....Não
Código EAN: 4242005531806
Tipo de instalação: ..... Instalação livre

4 242005 531806

Acessórios opcionais

WMZ2381	Extensão de mangeira de admissão de água
WMZMPF10	Filtro para microplásticos
WMZPW50W	Pedestal com saída

[1] no programa Eco 40-60

[2] Teste Nº. E-0323-PT-22 dos Deutschen Institute für Textil- und Faserforschung Denkendorf (DITF) de 12.07.22, referente à redução de vincos na roupa de algodão (T-shirts e camisas), no programa Iron Assist de acordo com DIN EN ISO 15487, em comparação com têxteis não tratados com Iron Assist.

[3] Diferença entre a duração do Programa de Sintéticos a 40°C e a duração do Programa de Sintéticos a 40°C com a opção Speed Perfect ativada.

Serie 4, Máquina de lavar roupa, Carga frontal, 9 kg, 1200 rpm WAN24290EP

Máquina de lavar roupa com programa Iron Assist, reduz significativamente a quantidade de roupa que necessita de ser passada a ferro, e motor Eco Silence Drive de longa vida útil.

Etiqueta Eficiência Energética

- Classe de Eficiência Energética[1]: A
- Energia[2] / Àgua[3]: 49 kWh / 46 litros
- Capacidade de Carga: 1 - 9 kg
- Classe de Eficiencia de Centrifugação: B
- Potência de centrifugação / Velocidade de centrifugação**: 0 - 1200 r/min
- Nível de Ruído: 71 dB (A) re 1 pW
- Classe de Eficiência de Ruído: A

Programas Especiais

- Programas standard: Algodão, Sintetico, Delicado, Lã/lavagem manual
- Iron Assist: Programa de vapor que alisa a roupa amarrotada ou com vincos
- Programas especiais: Roupa Escura, Camisas/Blusas, Sport, Rápido/Mix, Rápido 15/30 min, Limpeza de manutenção do tambor com aviso tipo lembrete, delicado/seda, lã/lavagem manual

Opções

- SpeedPerfect: Lavagem em profundidade em apenas 1/3 do tempo *
- Teclas TouchControl: Início/Pausa+Carga, Redução de velocidade de centrifugação/sem centrifugação

Conforto e Segurança

- Função Pausa+Carga: permite adicionar peças esquecidas durante o decorrer do programa
- Ecrã grande para velocidade de centrifugação, 24 h.
- Cronometro de contagem de funcionamento: faz a contagem do número de programas realizados.
- Volume do tambor: 65 l
- Proteção múltipla contra fugas de água
- Regulação totalmente automática para todos os programas através de um único botão
- Laterais com design anti-vibração: maior estabilidade e silêncio
- Motor EcoSilence Drive: extremamente económico e silencioso
- 10 anos de garantia no motor
- ActiveWater Plus: utilização extremamente eficiente da água mesmo em pequenas cargas de roupa, graças à deteção automática de carga.
- Reconhecimento de nível superior de espuma
- Electrónica de controlo de desequilíbrios
- Sem indicação de sobredosagem
- Sinal acústico de fim de programa
- Bloqueio de segurança contra utilização indevida
- Óculo com diâmetro de 32 cm com ângulo de abertura de 160°
- Gancho de fecho de porta em metal
- Fecho Conforto

Informação Técnica

- Pode ser colocada sob os secadores em combinação com prateleira extraível
- Pode ser colocado sob bancadas com 85 cm de altura
- Dimensões (AxLxP): 84.5 cm x 59.8 cm x 59.0 cm
- Profundidade: 59.0 cm
- Profundidade incluindo óculo: 63.2 cm
- Profundidade do aparelho com porta aberta: 104.9 cm

[1] Escala de Classes de Eficiência Energética de A a G

[2] Consumo de energia em kWh de 100 ciclos (no programa Eco 40-60)

[3] Consumo de água ponderado em litros por cíclo (no programa Eco 40-60)

[4] Duraçâo do programa Eco 40-60

** Valores arredondados

* Comparação entre a duração do programa Sintéticos 40°C e a duração do programa Sintéticos 40°C + opção SpeedPerfect ativada

Serie 4, Máquina de lavar roupa, Carga frontal, 9 kg, 1200 rpm
WAN24290EP

Medidas em mm

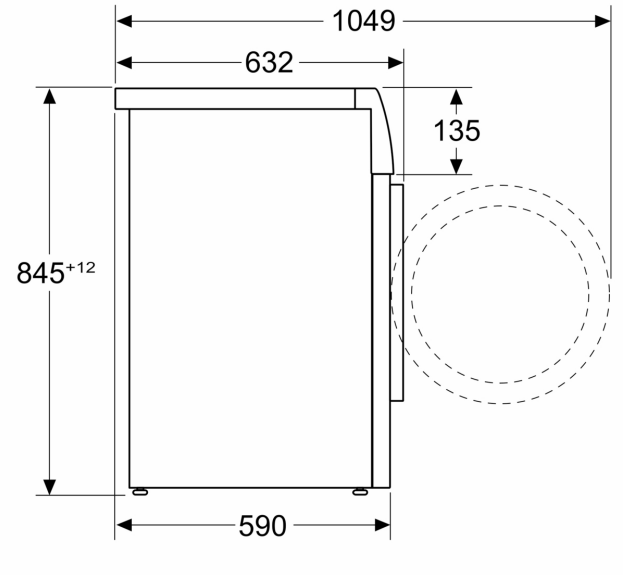

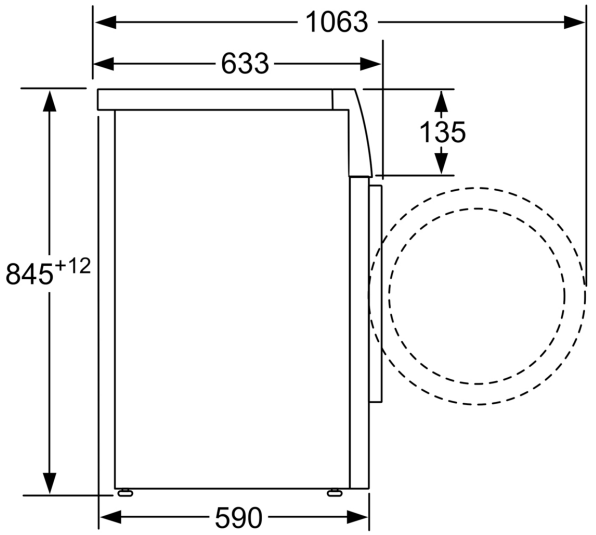

Medidas em mm