iQ500, Máquina de Lavar Loiça Totalmente Integrável, 60 cm SN758D01IE

A++

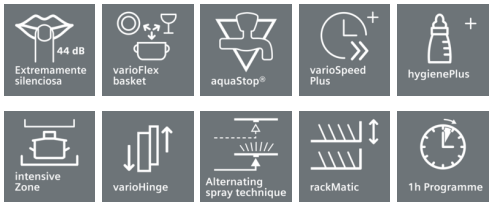

Acessórios opcionais

SZ73100	Cesto de Talheres
SZ72010	Prolongamento da mangueira

varioSpeed Plus para programas 3 vezes mais rápidos; Tecnologia inovadora para manuseamento inteligente e perfeição em cada detalhe.

- ✓ Resultados de lavagem e secagem até 66% mais rápidos graças à opção varioSpeed Plus.
- ✓ infoLight é um ponto de luz azul que é projetado no chão aquando o funcionamento da máquina.
- ✓ Mais flebilidade na arrumação da loiça graças ao cesto varioFlex com suportes rebatíveis.
- ✓ O programa auto controla todo o processo de lavagem para um resultado brilhante.
- ✓ Classe de eficiência energética A++: lavagem especialmente eficiente.

Equipamento interior

Technical data

Consumo de água (l) : 9,5
Tipo de construção : Encastrar
Altura sem tampo (mm) : 0
Medidas do nicho para instalação(mm) : 815-875 x 600 x 550
Profundidade com porta aberta a 90 graus (mm) : 1150
Pés ajustáveis : Sim - frente apenas
Ajuste máximo dos pés (mm) : 60
Plinto ajustável : Tanto horizontal como vertical
Peso líquido (kg) : 37,777
Peso bruto (kg) : 40,0
Classificação da ligação (W) : 2400
Corrente (A) : 10
Voltagem (V) : 220-240
Frequência (Hz) : 50; 60
Comprimento do cabo de alimentação eléctrica (cm) : 175
Tipo de ficha : Ficha Schuko/Gardy c/ terra
Comprimento da mangueira de entrada (cm) : 165
Comprimento da mangueira de saída (cm) : 190
Código EAN : 4242003793473
Número de regulações do local : 13
Classe de Eficiência Energética - (2010/30/EC) : A++
Consumo de energia anual (kWh/annum) - NOVO (2010/30/EC) : 262,00
Consumo de energia (kWh) : 0,92
Consumo potência em stand-by modo (W) - NOVO (2010/30/EC) : 0,50
Consumo potência em stand-by modo (W) - NOVO (2010/30/EC) : 0,50
Consumo anual de água (l/annum) - NOVO (2010/30/EC) : 2660
Desempenho da secagem : A
Programa de referência : Eco
Tempo total do ciclo do programa de referência (min) : 210
Nível de ruído (dB(A) re 1 pW) : 44
Tipo de instalação : Totalmente integrado

4 242003 793473

iQ500, Máquina de Lavar Loiça Totalmente Integrável, 60 cm SN758D01IE

Equipamento interior

Características de Consumo
- Capacidade: 13 serviços padrão normalizados
- Classe de eficiência energética: A++
- Consumo de energia no programa Eco 50: 262 kWh/ano, basado em 280 ciclos normais de lavagem, tendo como pressuposto a entrada de água fria e o consumo dos modos de baixo consumo. O consumo de energia real depende das condições de utilização do aparelho.
- Consumo de energia no Programa Eco 50: 0.92 kWh
- Consumo de electricidade no modo desligado / modo não desligado: 0.5 W / 0.5 W
- Consumo de água no programa Eco 50: 2660 l/ano, basado em 280 ciclos normais de lavagem. O consumo real de água depende das condiições de utilização do aparelho
- Consumo de água no Programa Eco 50: 9.5 l
- Classe de eficiência de secagem: A

Programas e Funções Especiais
- 8 Programas: Intensivo 70 °C, AUTO 45-65 °C, ECO 50 °C, Noturno 50 °C, GLAS 40 °C, Curto 1h 65 °C, Rápido 45 °C, Pré-lavagem
- 4 Sonderfunktionen: intensivZone, VarioSpeedPlus, higienePlus, extraSecagem
- Programa para limpeza da cuba, com luz lembrete

Tecnologia de Lavagem e de Secagem
- Sistema hidráulico speedMatic
- Sistema hidráulico speedMatic
- Assistente de dosagem
- aquaSensor, Sensor de carga
- Automático de identificação do tipo de detergente
- Técnica de lavagem alternada
- Regeneração electrónica
- Sistema de filtragem com auto-limpeza tripartido
- Tecnologia cristalProtection

Conforto
- Painel de comandos touchControl (preto)
- Indicação de tempo restante em minutos
- infoLight
- Programação diferida até 24 horas
- Cesto superior regulável em altura com sistema rackMatic
- Suportes rebatíveis no cesto superior (2x)
- Suportes rebatíveis no cesto inferior (4x)
- Cesto variável para talheres no cesto inferior
- Nível de ruído: 44 dB (re 1 pW)

Segurança
- aquaStop com garantia vitalícia
- Pés traseiros reguláveis pela frente
- Chapa de protecção contra vapores
- (AxLxP): 81.5 x 59.8 x 55 cm

iQ500, Máquina de Lavar Loiça Totalmente Integrável, 60 cm SN758D01IE

Desenhos à escala

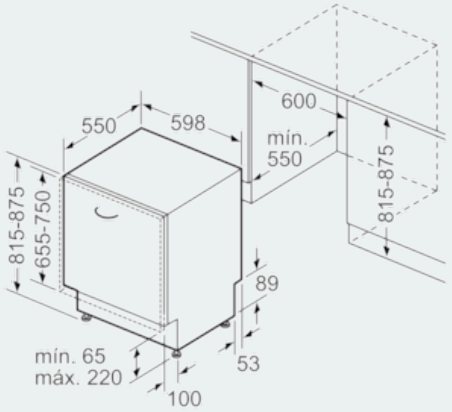

Medidas em mm