iQ300, Máquina de Lavar Loiça de Integrar, Painel à Vista, 60 cm, Inox SN536S00IE

A++

Acessórios opcionais

SZ73125	
SZ73100	Cesto de Talheres
SZ72010	Prolongamento da mangueira

Opção varioSpeed para programas 3 vezes mais rápidos, sem comprometer o resultado de lavagem e secagem.

- ✓ Resultados de lavagem e secagem até 66% mais rápidos graças à opção varioSpeed Plus.
- ✓ Arrumação fácil e flexível: cestos varioFlex.
- ✓ Mais flebilidade na arrumação da loiça graças ao cesto varioFlex com suportes rebatíveis.
- ✓ O programa auto controla todo o processo de lavagem para um resultado brilhante.
- ✓ aquaStop®, garantia vitalícia contra danos causados por fugas de água.

Equipamento interior

Technical data

Consumo de água (l) : 9,5
Tipo de construção : Encastrar
Altura sem tampo (mm) : 0
Dimensões do produto (mm) : 815 x 598 x 573
Medidas do nicho para instalação(mm) : 815-875 x 600 x 550
Profundidade com porta aberta a 90 graus (mm) : 1150
Pés ajustáveis : Yes - all from front
Ajuste máximo dos pés (mm) : 60
Plinto ajustável : Tanto horizontal como vertical
Peso líquido (kg) : 34,312
Peso bruto (kg) : 36,5
Classificação da ligação (W) : 2400
Corrente (A) : 10
Voltagem (V) : 220-240
Frequência (Hz) : 50; 60
Comprimento do cabo de alimentação eléctrica (cm) : 175
Tipo de ficha : Ficha Schuko/Gardy c/ terra
Comprimento da mangueira de entrada (cm) : 165
Comprimento da mangueira de saída (cm) : 190
Código EAN : 4242003791752
Número de regulações do local : 13
Classe de Eficiência Energética - (2010/30/EC) : A++
Consumo de energia anual (kWh/annum) - NOVO (2010/30/EC) : 262,00
Consumo de energia (kWh) : 0,92
Consumo potência em stand-by modo (W) - NOVO (2010/30/EC) : 0,10
Consumo potência em stand-by modo (W) - NOVO (2010/30/EC) : 0,10
Consumo anual de água (l/annum) - NOVO (2010/30/EC) : 2660
Desempenho da secagem : A
Programa de referência : Eco
Tempo total do ciclo do programa de referência (min) : 210
Nível de ruído (dB(A) re 1 pW) : 46
Tipo de instalação : Semi-integrada

4 242003 791752

Fabricado pela BSH sob licença de marca comercial da Siemens AG

iQ300, Máquina de Lavar Loiça de Integrar, Painel à Vista, 60 cm, Inox SN536S00IE

Equipamento interior

Características de Consumo
- Capacidade: 13 serviços padrão normalizados
- Classe de eficiência energética: A++
- Consumo de energia no programa Eco 50: 262 kWh/ano, basado em 280 ciclos normais de lavagem, tendo como pressuposto a entrada de água fria e o consumo dos modos de baixo consumo. O consumo de energia real depende das condições de utilização do aparelho.
- Consumo de energia no Programa Eco 50: 0.92 kWh
- Consumo de electricidade no modo desligado / modo não desligado: 0.1 W / 0.1 W
- Consumo de água no programa Eco 50: 2660 l/ano, basado em 280 ciclos normais de lavagem. O consumo real de água depende das condiições de utilização do aparelho
- Consumo de água no Programa Eco 50: 9.5 l
- Classe de eficiência de secagem: A
- Nível de ruído: 46 db(A) re 1 pW
- Nivel de ruído (programa silêncio): 43 dB(A) re 1 pW

Programas e Funções Especiais
- 6 Programas: Intensivo 70 °C, Auto 45-65 °C, ECO 50 °C, Noturno 50 °C, Copos 40 °C, Curto 1h 65 °C
- Funções especiais: varioSpeed Plus
- Programa para limpeza da cuba, com luz lembrete

Tecnologia de Lavagem e de Secagem
- Sistema hidráulico speedMatic
- Assistente de dosagem
- aquaSensor, Sensor de carga
- Automático de identificação do tipo de detergente
- Regeneração electrónica
- Sistema de filtragem com auto-limpeza ,tripartido

Conforto
- Indicação electrónica do tempo restante
- Cor das indicações: azul/branco
- Programação diferida até 24 horas
- Indicação electrónica de falta de sal
- Indicação electrónica de falta de abrilhantador
- Sistema de cestos varioFlex N
- Cesto superior regulável em altura com sistema rackMatic
- Suportes rebatíveis no cesto superior /2x)
- Suportes rebatíveis para pratos no cesto inferior (4x)
- Cestos de talheres no cesto superior
- Cesto variável para talheres no cesto inferior

Sistema de Cestos
- aquaStop com garantia vitalícia
- Bloqueio de segurança no painel para crianças
- Sistema de fecho servo
- Tecnologia cristalProtection
- Pés traseiros reguláveis pela frente

Segurança
- (AxLxP): 81.5 x 59.8 x 57.3 cm
- Chapa de protecção contra vapores

iQ300, Máquina de Lavar Loiça de Integrar, Painel à Vista, 60 cm, Inox SN536S00IE
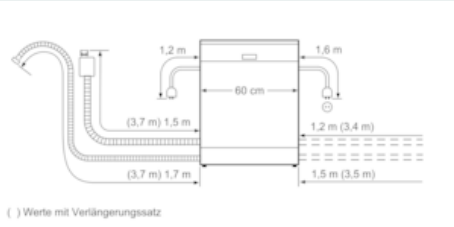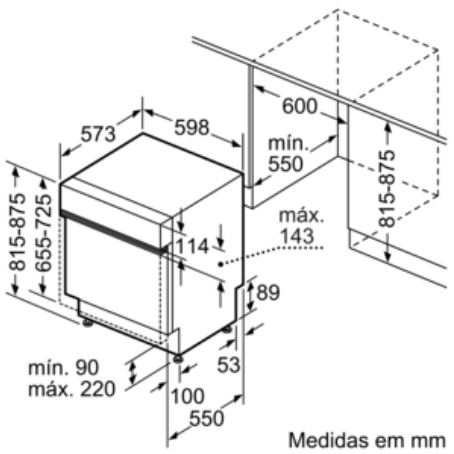
Desenhos à escala