Serie | 8

PXY875DE4E
80 cm, Indução

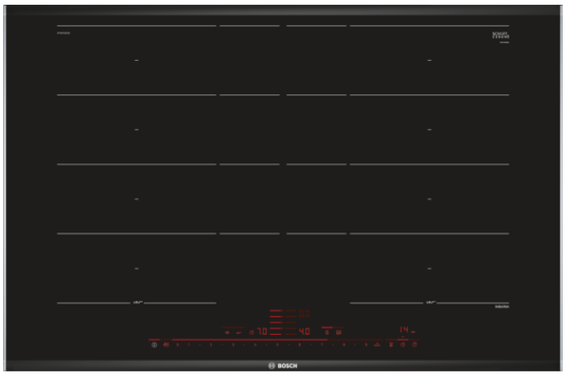

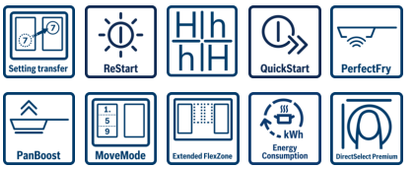

Placa de indução com PerfectCook e PerfectFry: resultados perfeitos graças ao controlo automático da temperatura.

- **DirectSelect Premium:** uma seleção fácil e direta da zona de cozedura, da potência e das funções desejadas.
- **Indução:** rapidez, precisão, segurança, limpeza fácil e baixo consumo energético.
- **PerfectFry:** o sensor automático com 5 níveis de potência que dá aos seus alimentos um dourado perfeito.
- **PerfectCook ready:** o sensor (adquirido separadamente) que mede a temperatura e evita que os alimentos se queimem ou fervam demasiado.
- **Zona de indução extensível:** maior flexibilidade graças à junção das zonas de cozedura numa só, que para os recipientes maiores pode ser ainda mais alargada.
- **PowerBoost:** até 50% mais potência para um aquecimento rápido.
- **Temporizador com função desligar automático:** desliga a zona de cozedura após o tempo programado terminar.

Technical data

Nome/família do produto :	Disco/queimador vitrocerâmica
Tipo de construção :	Encastrar
Entrada de energia :	Eléctrica
Secção de planos de cozedura/tampos apenas para aparelhos independentes :	4
Medidas do nicho para instalação(mm) :	51 x 750-780 x 490-500
Largura do produto sem pegas desembalado em mm. :	816
Dimensões do produto (mm) :	51 x 816 x 527
Dimensões do produto embalado :	126 x 953 x 603
Peso líquido (kg) :	17,168
Peso bruto (kg) :	19,0
Indicador de calor residual :	Separado
Localização do painel de controlo :	Parte frontal da placa
Material de superfície básico :	Vitrocerâmica
Cor da superficie :	Alumínio escovado, Preto
Cor da armação :	Alumínio escovado
Certificados de aprovação :	AENOR, CE
Comprimento do cabo de alimentação eléctrica (cm) :	110
Código EAN :	4242002939230
Classificação da ligação eléctrica (W) :	7400
Voltagem (V) :	220-240
Frequência (Hz) :	60; 50

4 242002 939230

Acessórios incluidos
1 x Régua de compensação 750 - 780 mm

Acessórios opcionais
HEZ390042 : Set de 4 peças para indução
HEZ390090 : Assadeira de metal
HEZ39050 : Sensor de temperatura PerfectCook

Serie | 8 Placas

PXY875DE4E
80 cm, Indução

Placa de indução com PerfectCook e PerfectFry: resultados perfeitos graças ao controlo automático da temperatura.

Design

- Comfort Design
- Pode ser combinada com placas com o mesmo design

Conforto:

- 4 zonas de indução
- 17 níveis de potência
- flexInduction Plus (2 indutores adicionais na vertical)
- Controlo Direct Select Premium
- Painel digital TopControl
- Programação do tempo de cozedura para todas as zonas c/ função desligar
  Sinal sonoro de fim de tempo
  Cronómetro
- Função Restart
- Função QuickStart
- Função MoveMode: 3 níveis de potência pré-selecionados
- Indicação do consumo de energia no display (des/activável)

Equipamento profissional

- PerfectCook ready (sensor não incluído. Disponível como acessório)
- PerfectFry - Sensor com 5 níveis de temperatura

Rapidez:

- Função PowerBoost em todas as zonas.
- Função PowerBoost - Frigideira

Potência e Dimensões:

- Potência de ligação: 7,4 kW
- Zonas de cozedura de indução: 1 x Ø 400 mmx230 mm, 3.3 kW (nível de potência máx. 3.7 kW) ou 2 x Ø 200 mm, 2.2 kW (nível de potência máx. 3.7 kW); 1 x Ø 400 mmx230 mm, 3.3 kW (nível de potência máx. 3.7 kW) ou 2 x Ø 200 mm, 2.2 kW (nível de potência máx. 3.7 kW).

Ambiente e Segurança:

- 2 níveis de indicadores de calor residual para cada zonas
- Detecção do recipiente
  Limitação da potência da placa
  Desligar de segurança
  Bloqueio de segurança para crianças
  Função Limpeza: bloqueio temporal dos comandos
- Interruptor principal

Medidas (mm)

- Nicho (AxLxP): 51 x 750 x 490 mm
- Aparelho (LxP): 816 x 527 mm
- Espessura minima da bancada: 30 mm
- Cabo de ligação (1,1 m)
- Cabo de ligação incluído

Serie | 8 Placas

PXY875DE4E
80 cm, Indução

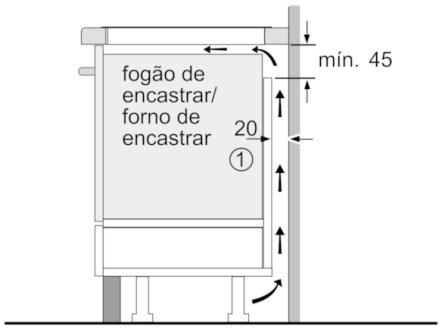

① É necessário prever um espaço para ventilação.

Medidas em mm

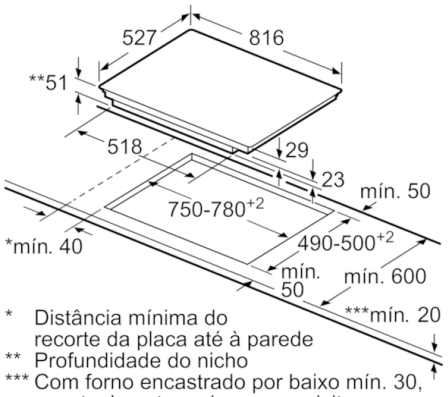

* Distância mínima do recorte da placa até à parede
** Profundidade do nicho
*** Com forno encastrado por baixo mín. 30, eventualmente mais; ver requisitos de medidas do forno

Medidas em mm

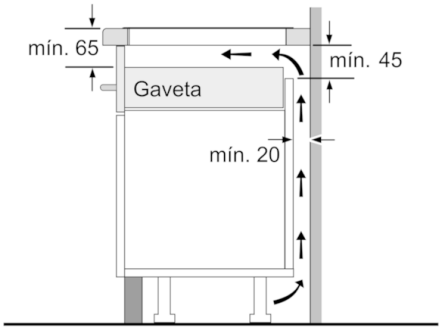

Medidas em mm

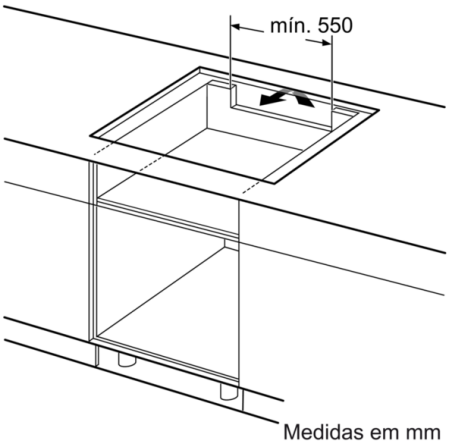

Medidas em mm