Serie 8, Dominó a gás, 30 cm, Vidro, Preto
PRB3A6D70

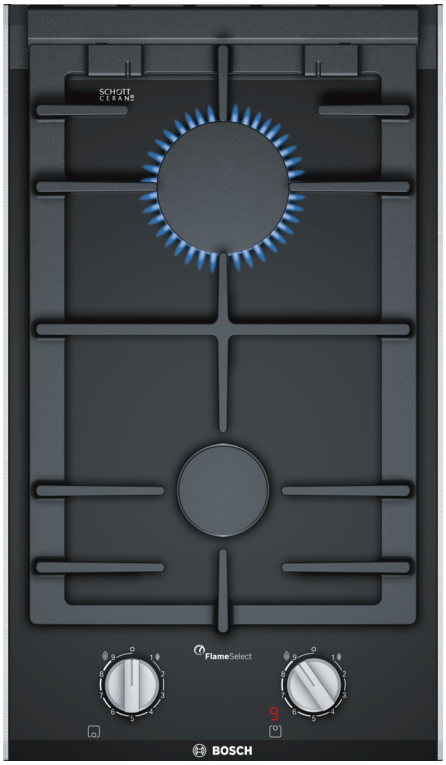

A placa dominó a gás com FlameSelect: ajuste preciso da chama em 9 níveis definidos para resultados culinários simplesmente perfeitos.

- **FlameSelect**: ajuste preciso da chama de gás, usando nove níveis de configuração.
- **Grelhas aptas à máquina de lavar loiça**: tornam a limpeza da sua placa ainda mais fácil.
- **Preparado para gás biometano**: a sua placa a gás já vem pronta para funcionar com gás biometano renovável.

Technical data

Produto: ..... Vario/Domino caixa para gás
Produto: ..... Vario/Domino caixa para gás
Tipo de construção: ..... Encastre
Tipo de construção: ..... Encastre
Fonte de energia: ..... Gás
Fonte de energia: ..... Gás
Número de zonas que podem ser usados ao mesmo tempo: 2
Número de zonas que podem ser usados ao mesmo tempo: 2
Medidas do nicho para instalação (AxLxP): .... 45 x 270 x 490-500 mm
Medidas do nicho para instalação (AxLxP): .... 45 x 270 x 490-500 mm
Largura: ..... 306 mm
Largura: ..... 306 mm
Dimensões do produto: ..... 47 x 306 x 527 mm
Dimensões do produto: ..... 47 x 306 x 527 mm
Dimensões do produto embalado: ..... 185 x 385 x 578 mm
Dimensões do produto embalado: ..... 185 x 385 x 578 mm
Peso líquido: ..... 7.1 kg
Peso líquido: ..... 7.1 kg
Peso bruto: ..... 8.0 kg
Peso bruto: ..... 8.0 kg
Indicador de calor residual: ..... Separado
Indicador de calor residual: ..... Separado
Localização do painel de controlo: ..... Frente
Localização do painel de controlo: ..... Frente
Material da superfície da placa: ..... Vidro
Material da superfície da placa: ..... Vidro
Cor da superficie: ..... Preto, Alumínio escovado
Cor da superficie: ..... Preto, Alumínio escovado
Cor da moldura: ..... Preto
Cor da moldura: ..... Preto
Comprimento do cabo de ligação: ..... 100.0 cm
Comprimento do cabo de ligação: ..... 100.0 cm
Código EAN: 4242002811062
Código EAN: 4242002811062
Classificação da ligação do gás: ..... 4700 W
Classificação da ligação do gás: ..... 4700 W
Protetor de fusível: ..... 3 A
Protetor de fusível: ..... 3 A
Voltagem: ..... 220-240 V
Voltagem: ..... 220-240 V
Frequência: ..... 60; 50 Hz
Frequência: ..... 60; 50 Hz

Acessórios opcionais

HEZ394301	Friso de união (Comfort Design)
HEZ298105	Simmer plate
HEZ298114	Grelha para recipientes pequenos

4 242002 811062

Serie 8, Dominó a gás, 30 cm, Vidro, Preto
PRB3A6D70

A placa dominó a gás com FlameSelect: ajuste preciso da chama em 9 níveis definidos para resultados culinários simplesmente perfeitos.

Design

- Superfície em Vidro vitrocerâmico, preto
- Comfort Design, Alumínio escovado
- Grelhas de ferro fundido com apoios em borracha
- Queimador com design plano: queimador com design elegante com menos peças

Conforto

- FlameSelect: regulação precisa da chama com 9 níveis de potência.
- Visor digital: visualize o nível de potência e o calor residual.
- Grelhas aptas à máquina de lavar loiça: limpe sem esforço na máquina de lavar loiça.
- Comandos de design ergonómico: controlos de fácil acesso na parte frontal com um formato sólido para uma rotação sem esforço.
- Isqueiro integrado: apenas aperte e gire o controlo para acender a chama.

Queimadores e potência

- 2 queimadores
- Frente centro: queimador normal até 1.9 kW (dependendo do tipo de gás)
- Atrás centro: queimador forte até 2.8 kW (dependendo do tipo de gás)

Segurança

- Segurança termoelétrica: evita automaticamente o fluxo de gás quando a chama se apaga.
- Indicador de calor residual para as 2 zonas: indica quais os queimadores e as grelhas que ainda estão quentes.

Instalação (tipo de gás e medidas)

- Preparada para: gas natural H 25 mbar (HU)
- gás butano G30 37 mbar (PL)
- Preparada para gás natural (20mbar)
- Inclui injetores de gás butano (28-30mbar). Contacte os serviços técnicos para encomendar injetores para outros tipos de gás ou para alterar os injetores.
- Medidas do aparelho (AxLxP mm): 47 x 306 x 527
- Dimensões do nicho para a instalação (AxLxP mm) : 45 x 270 x (490 - 502)
- Espessura mínima da bancada: 30 mm
- Comprimento do cabo: 1 m
- Potência da ligação: 4.7 kW

Serie 8, Dominó a gás, 30 cm, Vidro, Preto
PRB3A6D70

Medidas em mm

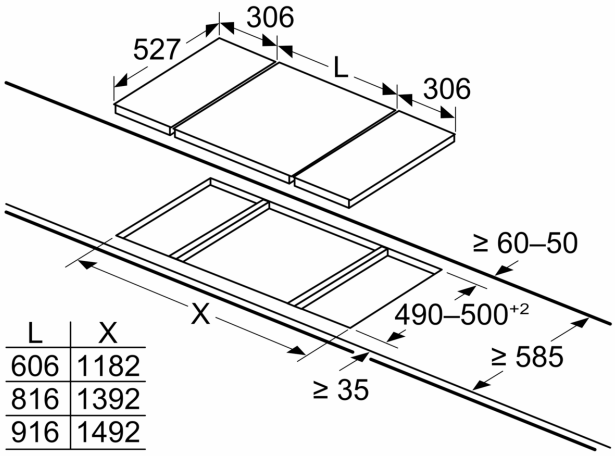

L	X
606	1182
816	1392
916	1492

Ao instalar duas unidades Domino ao lado de uma placa de cozinhar, são necessários dois kits de instalação (HEZ394301)

Medidas em mm

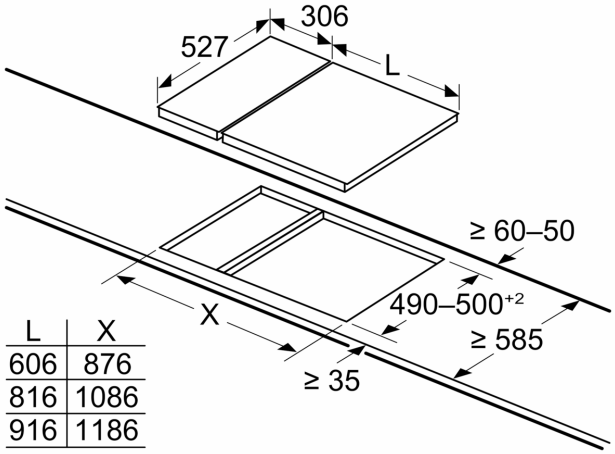

L	X
606	876
816	1086
916	1186

Ao instalar duas unidades Domino ao lado de uma placa de cozinhar, são necessários dois kits de instalação (HEZ394301)

Medidas em mm

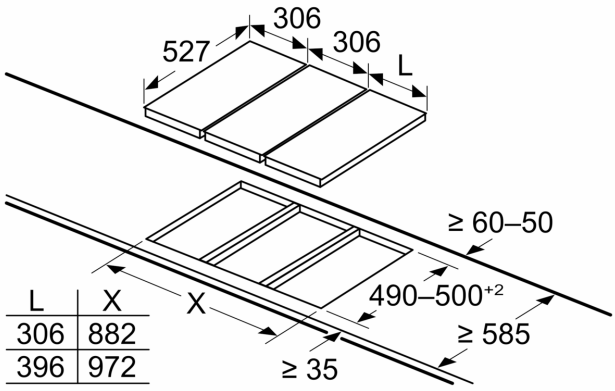

L	X
306	882
396	972

Se dois ou mais elementos forem instalados um ao lado do outro, são necessários um ou vários kits de instalação (2 elementos, 1 kit de instalação; 3 elementos, 2 kits de instalação, etc.)

Medidas em mm

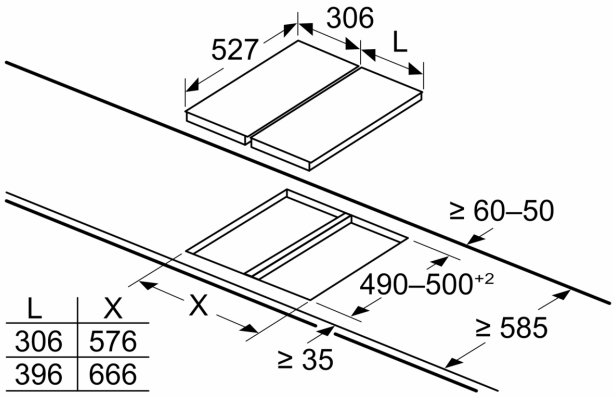

L	X
306	576
396	666

Se dois ou mais elementos forem instalados um ao lado do outro, são necessários um ou vários kits de instalação (2 elementos, 1 kit de instalação; 3 elementos, 2 kits de instalação, etc.)

Medidas em mm
Imagem relativa ao quadro Possibilidades de combinação Domino com os dispositivos e as dimensões de recorte correspondentes

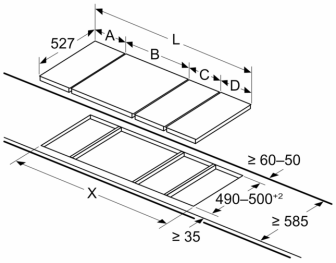

Se dois ou mais elementos forem instalados um ao lado do outro, são necessários um ou vários kits de instalação (2 elementos, 1 kit de instalação; 3 elementos, 2 kits de instalação, etc.)

Dimensão do recorte (X) em função da combinação (ver quadro de combinações)

Medidas em mm
Opções de combinação em dominó com as respetivas medidas do aparelho e do nicho

Tipo de largura:
Largura do aparelho:

	A	B	C	D	L	X
2x30	306	306	-	-	612	**576**
1x30, 1x40	306	396	-	-	702	**666**
1x30, 1x60	306	606	-	-	912	**876**
1x30, 1x70*	306	710	-	-	1016	**980**
1x30, 1x80	306	816	-	-	1122	**1086**
1x30, 1x90	306	916	-	-	1222	**1186**
2x40	396	396	-	-	792	**756**
1x40, 1x60	396	606	-	-	1002	**966**
1x40, 1x70*	396	710	-	-	1106	**1070**
1x40, 1x80	396	816	-	-	1212	**1176**
1x40, 1x90	396	916	-	-	1312	**1276**
3x30	306	306	306	-	918	**882**
2x30, 1x40	306	306	396	-	1008	**972**
2x30, 1x60	306	306	606	-	1218	**1182**
2x30, 1x70*	306	306	710	-	1322	**1286**
2x30, 1x80	306	306	816	-	1428	**1392**
2x30, 1x90	306	306	916	-	1528	**1492**
1x30, 2x40	306	396	396	-	1098	**1062**
1x30, 1x40, 1x60	306	396	606	-	1308	**1272**
1x30, 1x40, 1x70*	306	396	710	-	1412	**1376**
1x30, 1x40, 1x80	306	396	816	-	1518	**1482**
1x30, 1x40, 1x90	306	396	916	-	1618	**1582**
2x40, 1x60	396	396	606	-	1398	**1362**
4x30	306	306	306	306	1224	**1188**
3x30, 1x40	306	306	306	396	1314	**1278**
1x30, 1x75	306	750	-	-	1056	**1020**
1x40, 1x75	396	750	-	-	1146	**1110**
2x30, 1x75	306	306	750	-	1362	**1326**
1x30, 1x40, 1x75	306	396	750	-	1452	**1416**

* Não é possível com a placa de indução de 70 cm

Medidas em mm
Kit de instalação (HEZ394301) para Domino

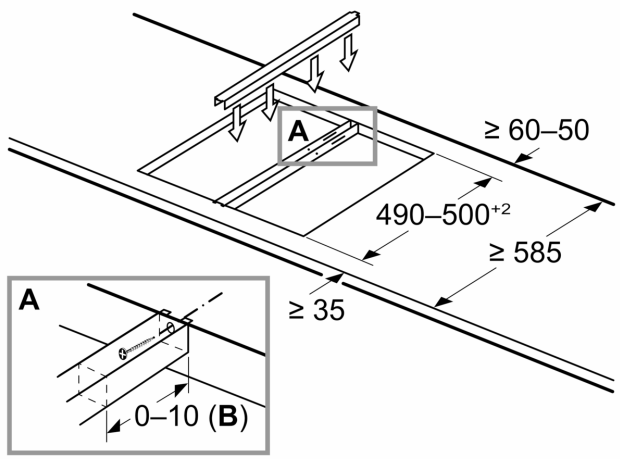

B: Depende da profundidade do nicho

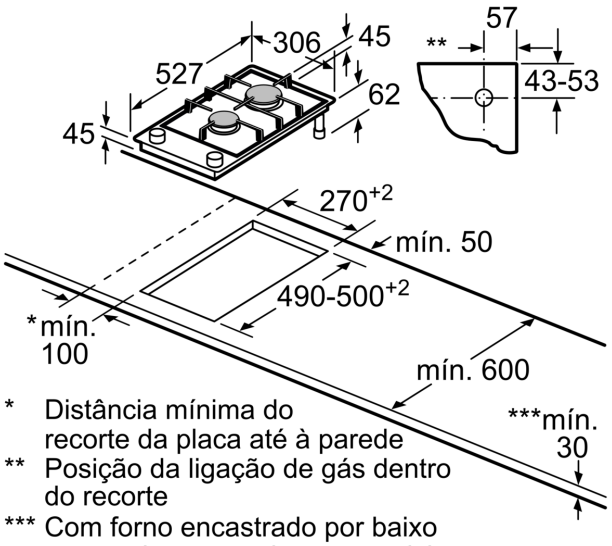

* Distância mínima do recorte da placa até à parede
** Posição da ligação de gás dentro do recorte
*** Com forno encastrado por baixo eventualmente mais; ver requisitos de medidas do forno

Medidas em mm