Series 6, Induction hob, 60 cm, Black, surface mount with frame PIF675FC1E

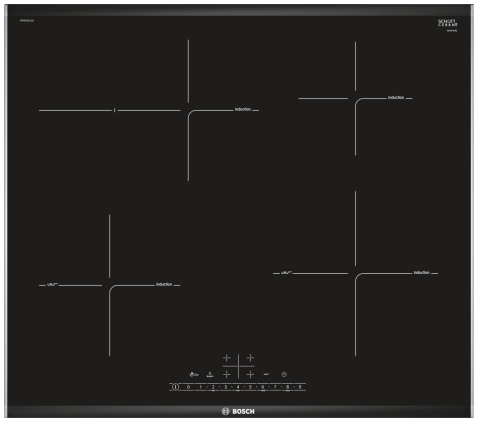

HEZ390090	Wok (placas de indução)
HEZ390210	Acessórios fogões/fornos eléctricos
HEZ390230	Acessórios fogões/fornos eléctricos
HEZ394301	Friso de união (Comfort Design)
HEZ9ES100	Cafeteira para indução (4 chávenas)
HEZ9FE280	Frigideira, Ø 18 / 28 cm
HEZ9SE030	Conjunto de panelas
HEZ9SE040	Conjunto de panelas, 4 peças
HEZ9SE060	Conjunto de panelas, 6 peças

- **Indução**: rapidez, precisão, segurança, limpeza fácil e baixo consumo energético.
- **PerfectFry**: um sensor automático com 4 níveis de potência para alimentos com um dourado perfeito.
- **Controlo DirectSelect**: selecione facilmente a zona de confeção, a potência e outras funções.
- **Zona oval**: zona extra que pode ser utilizada para recipientes maiores.
- **Comfort Design**: design elegante com dois perfis laterais finos em inox e acabamento biselado à frente.

Produto: .....Disco/queimador vitrocerâmica
Tipo de construção: .....Encastre
Fonte de energia: ..... Eletricidade
Número de zonas que podem ser usados ao mesmo tempo: 4
Medidas do nicho para instalação (AxLxP): ...51 x 560-560 x 490-500 mm
Largura: .....606 mm
Dimensões do produto: .....51 x 606 x 527 mm
Dimensões do produto embalado: ..... 126 x 753 x 603 mm
Peso líquido: ..... 12.0 kg
Peso bruto: .....14.3 kg
Indicador de calor residual: ..... Separado
Localização do painel de controlo: ..... Frente
Material da superfície da placa: .....Vidro
Cor da superficie: .....Preto, Alumínio escovado
Comprimento do cabo de ligação: .....110.0 cm
Código EAN: 4242002870359
Voltagem: ..... 220-240 V
Frequência: ..... 50; 60 Hz

4 242002 870359

Series 6, Induction hob, 60 cm, Black, surface mount with frame PIF675FC1E

Design

- Comfort Design
- Pode ser combinada com placas com o mesmo design

Equipamento profissional

- Sensor PerfectFry com 4 níveis de temperatura

Rapidez

- Função PowerBoost em todas as zonas

Conforto

- 4 zonas de indução
- Zona dupla oval
- Controlo DirectSelect
- Visor digital
- Programação do tempo de cozedura para todas as zonas c/ função desligar
- Função ReStart
- Função QuickStart

Potência e Dimensões

- Zonas de cozedura de indução: 1 zona de Ø 180 mm, 1.8 kW (potência máx. 3.1 kW); 1 zona de Ø 280 mm, 1.8 kW (potência máx. 3.1 kW); 1 zona de Ø 145 mm, 1.4 kW (potência máx. 2.2 kW); 1 zona de Ø 210 mm, 2.2 kW (potência máx. 3.7 kW)
- 17 níveis de potência

Ambiente e Segurança

- Indicador de calor residual para cada zona com 2 níveis
- Interruptor principal
- Detecção do recipiente Limitação da potência da placa Desligar de segurança Bloqueio de segurança para crianças Função Limpeza: bloqueio temporal dos comandos
- Indicação do consumo de energia no visor (des/activável)

Medidas (mm):

- Nicho (AxLxP): 51 x 560 x 490 mm
- Aparelho (LxP): 606 x 527 mm
- Espessura minima da bancada: 30 mm
- Potência de ligação: 7.4 kW
- Comprimento do cabo de ligação: 110 cm
- Cabo de ligação incluído

Series 6, Induction hob, 60 cm, Black, surface mount with frame
PIF675FC1E

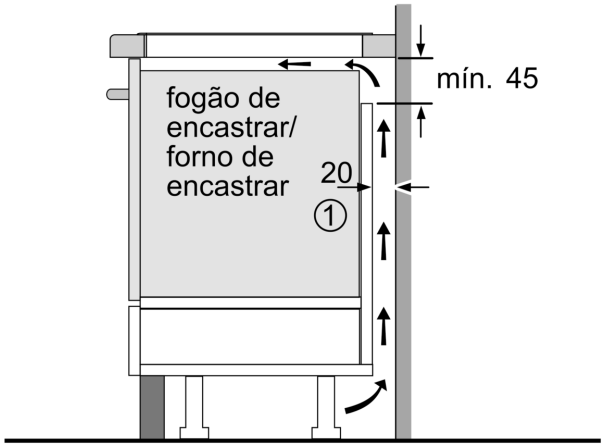

① É necessário prever um espaço para ventilação.

Medidas em mm

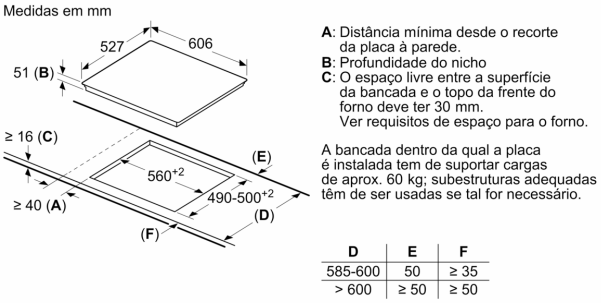

D	E	F
585-600	50	≥ 35
> 600	≥ 50	≥ 50

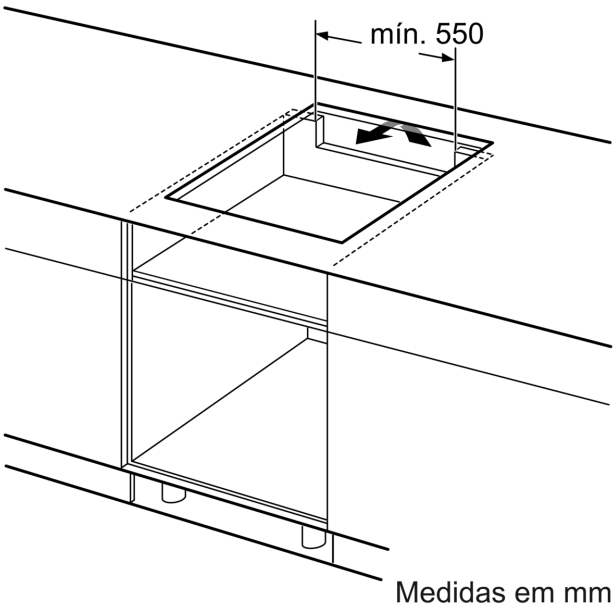

Medidas em mm

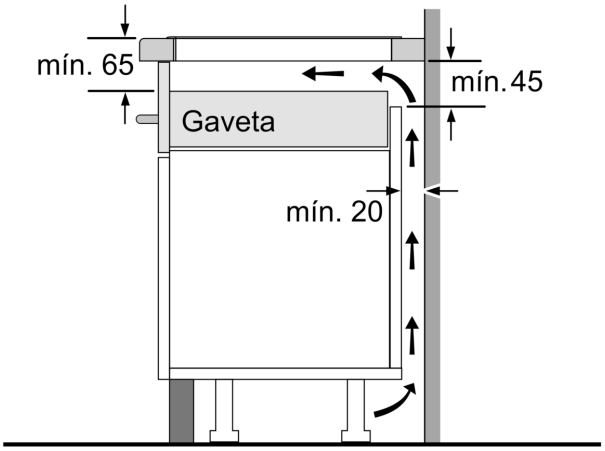

Medidas em mm