iQ500, Chaminé de illha, 120 cm, Inox
LF28BC542

A+

Extremamente silenciosa

LED Illumination

Acessórios opcionais

LZ53850	Mód. rec. standard
LZ53451	Fil. carvão ativo standard (substituir)

Chaminé de ilha: a solução perfeita para cozinhar em ilha.

- ✓ Capacidade de extracção máxima de 870 m3/h: ar limpo na cozinha.
- ✓ Illuminação LED de baixo consumo para uma visibilidade óptima enquanto cozinha.
- ✓ O modo intensivo aumenta temporariamente a potência de extracção quando os vapores na cozinha são demasiado intensos, reduzindo ao nível mínimo após 6Min.
- ✓ Extremamente silenciosa: 54 dB(A)

Equipamento interior

Technical data

Tipologia : Chaminé
Certificados de aprovação : CE, Eurasian, VDE
Comprimento do cabo de alimentação eléctrica (cm) : 130
Altura da chaminé : 698-878/698-998
Altura do produto, sem chaminé : 46
Distân. min. até disco eléctr. : 550
Distân.min.até queimador gás : 650
Peso líquido (kg) : 35,837
Tipo de controlo : Electrónicos
Número de velocidades : 3 fases + 2 intensivo
Extracção máxima de ar de saída : 460
Recirculação de saída na posição reforçada : 460.0
Extracção de ar na posição reforçada : 870
Número de luzes : 4
Nível de ruído (dB(A) re 1 pW) : 54
Diâmetro da saída de ar : 150 / 120
Material do filtro de gordura : Aço Inoxidável lavável
Código EAN : 4242003650899
Classificação da ligação (W) : 172
Corrente (A) : 10
Voltagem (V) : 220-240
Frequência (Hz) : 60; 50
Tipo de ficha : Ficha Schuko/Gardy c/ terra
Tipo de instalação : Ilha

4 242003 650899

Fabricado pela BSH sob licença de marca comercial da Siemens AG

iQ500, Chaminé de illha, 120 cm, Inox
LF28BC542

Equipamento interior

Tipo de instalação:
- Para instalar em cozinha tipo ilha
- Modo de funcionamento / potência:
- Motor iQdrive
- Potência de exaustão em modo de saída de ar de acordo com a norma DIN/EN 61591: nível máximo 460 m3/h; nível intensivo 870 m3/h
- Nível de ruído de acordo com as normas EN 60704-3 e EN 60704-2-13 em saída de ar: Máximo: 54 dB(A) re 1 pW que corresponde a 40 dB(A); Intensivo: 69 dB(A) re 1 pW que corresponde a 55 dB(A)
- Funcionamento extremamente silencioso graças a um isolamento especial
- Opção modo de saída de ar ou recirculação de ar
- Para instalação em recirculação é necessário kit de recirculação e filtro de carvão activo (acessório)

Conforto:
- Controlo Controlo electrónico (3 + 2 níveis intensivos) com 7 segmentos
- Extracção intensiva com redução automática para o nível 2 após 6 minutos
- Ventilação com desligar automático após 10 minutos
- Indicador de saturação do filtro metálico ou filtro de carvão
- Interior blindado
- Filtro metálico, lavável na máquina de lavar loiça

Design:
- Painel com iluminação branco/azul
- softLight - iluminação gradual ao ligar e desligar a luz
- Função Dimmer - iluminação regulável em intensidade
- Iluminação através de 4 x LED
- Intensidade iluminação: 791 lux
- Temperatura / aparência da cor da lâmpada: 3500 K

Classe de Eficiência Energética:
- Classe de eficiência energética: A+ numa escala de classes de eficiência energética de A++ até E*
- Consumo anual de energia: 32.5 kWh/ano*
- Classe de eficiência de dinâmica dos fluidos: A*
- Classe de eficiência de iluminação: A*
- Classe de eficiência de filtragem de gorduras: B*
- Ruído MIN./MAX. no nível normal: 44/54 dB*

Medidas (mm):
- Medidas do aparelho em saída de ar (AxLxP): 744-924 x 1200 x 650 mm
- Medidas do aparelho em recirculação de ar (AxLxP): 744-1044 x 1200 x 650 mm
- Dimensões de recirculação com módulo cleanAir (AxLxP): 812-1044 x 1200 x 650 mm
- Diâmetro da conduta Ø 150 mm (Ø 120 mm incluído)
- Potência de ligação: 172 W
- Válvula anti-retorno incluída

** de acordo com o REGULAMENTO DELEGADO (UE) N.º 65/2014*

iQ500, Chaminé de illha, 120 cm, Inox
LF28BC542
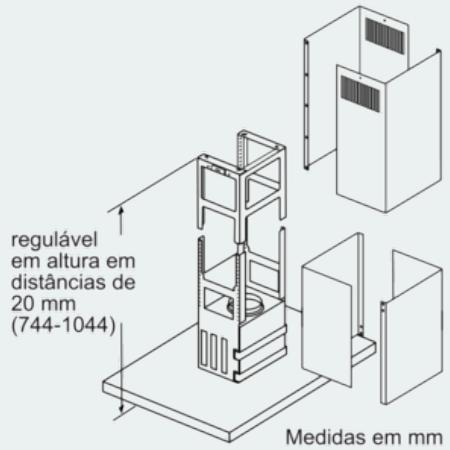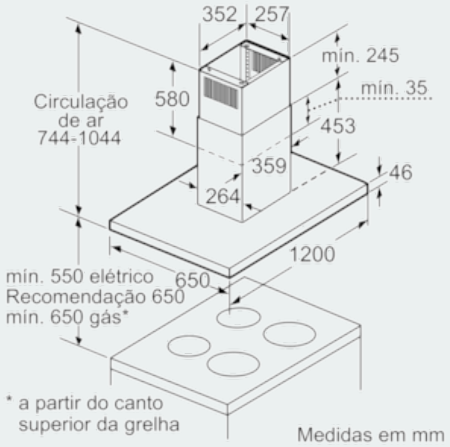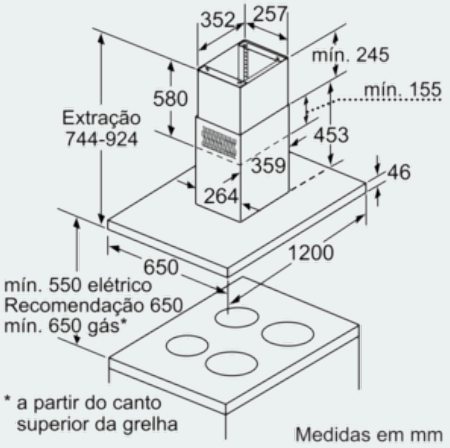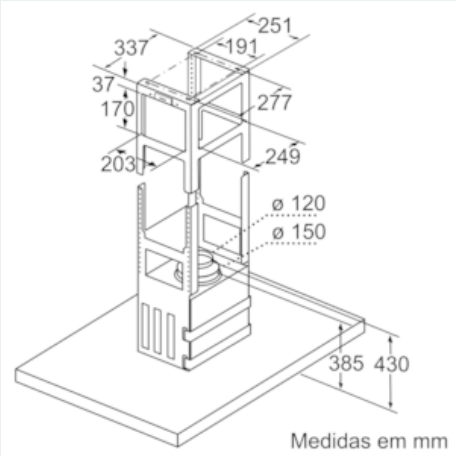
Desenhos à escala