iQ700
LD97AA670
Exaustor de bancada
Inox

C

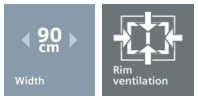

O elegante e discreto exaustor Downdraft, integrado na bancada, que pode ser facilmente elevado sempre que seja necessário usá-lo.

- ✓ Capacidade de extracção máxima de 710 m3/h: ar limpo na cozinha.
- ✓ A iluminação LED de baixo consumo, permite uma visibilidade óptima enquanto cozinha.
- ✓ O modo intensivo aumenta temporariamente a capacidade de extracção, quando os vapores na cozinha são demasiado intensos e voltando após 5/10 min ao nível mínimo.
- ✓ Extremamente silenciosa: 47 dB

Equipamento interior

Technical data

Tipologia : Tradicional
Certificados de aprovação : CE, VDE
Comprimento do cabo de alimentação eléctrica (cm) : 150
Medidas do nicho para instalação(mm) : 652mm x 812mm x 113mm
Altura do produto, sem chaminé : 651
Peso líquido (kg) : 35,061
Tipo de controlo : Electrónicos
Número de velocidades : 3 fases + 2 intensivo
Extracção máxima de ar de saída : 450
Recirculação de saída na posição reforçada : 680
Saída máxima do ar de recirculação : 440
Extracção de ar na posição reforçada : 710
Número de luzes : 1
Nível de ruído (dB(A) re 1 pW) : 61
Diâmetro da saída de ar : 150
Material do filtro de gordura : Alumínio lavável
Código EAN : 4242003628591
Classificação da ligação (W) : 285
Corrente (A) : 10
Voltagem (V) : 230
Frequência (Hz) : 50
Tipo de ficha : Ficha Schuko/Gardy c/ terra
Tipo de instalação : Encastre

4 242003 628591

iQ700
LD97AA670
Exaustor de bancada
Inox

Equipamento interior

Tipo de instalação:
- downDraft - instalação em bancadas
- Largura 91 cm
- Altura de extensão 401 mm
- Para funcionamento em recirculação de ar é necessário como acessório filtro de carvão

Modo de funcionamento / potência:
- Opcionalmente para saída ou recirculação de ar
- Potência de exaustão segundo a norma DIN/EN 61591 nível máx.450 m3/h
- nível intensivo 710 m3/h
- Aspiração perimetral
- 3 velocidades + 2 níveis intensivo
- Controlo electrónico
- touchControl com 7 segmentos
- Painel com iluminação branco/azul
- Nível intensivo com reset automático, após 5 ou 10 minutos
- Possibilidade de manter ventilção ligada durante 15 minutos
- Nível de ruído em funcionamento máx.normal em modo de exaustão: 47 dB (A), corresponde 61 dB (re 1 pW) segundo a norma EN 60704-3 e EN 60704-2-13

Ambiente e Segurança:
- Iluminação através de LED 10 W
- Intensidade iluminação: 200 lux
- Temperatura / aparência da cor da lâmpada: 4000 K
-
-
- Softlight - iluminação gradual ao ligar e desligar a luz
- Motor de alta eficácia de dupla turbina
- Filtro metálico lavável na máquina de lavar loiça
- Indicação do grau de saturação do filtro de gorduras

Medidas (mm):
- Medidas do aparelho em saída de ar (AxLxP): 651 - 1052 x 912 x 352
- Medidas do aparelho em recirculação de ar (AxLxP): 651 - 1052 x 912 x 352
- Diâmetro da conduta Ø 150 mm (Ø 150 mm incluído)
- Potência de ligação: 285 W
- Classe de eficiência energética: C*
- Consumo anual de energia: 110.1 kWh/ano*
- Classe de eficiência de dinâmica dos fluidos: C*
- Classe de eficiência de iluminação: A*
- Classe de eficiência de filtragem de gorduras: D*
- Ruído MIN./MAX. no nível normal: 46/61 dB*

** de acordo com o REGULAMENTO DELEGADO (UE) N.º 65/2014*

iQ700
LD97AA670
Exaustor de bancada
Inox

Desenhos à escala

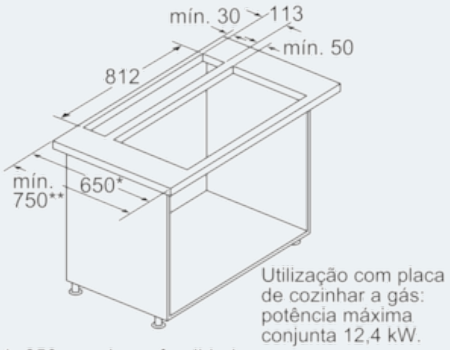

* 650 mm de profundidade apenas em conjunto com placas de cozinhar estreitas.
** mín. 750 mm para placas de cozinhar com 500 mm de profundidade de recorte.

Medidas em mm

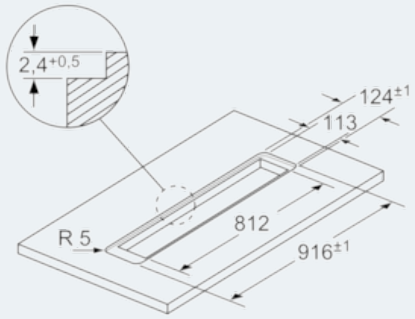

Para o encastre plano à superfície em bancadas de pedra e de granito

Medidas em mm

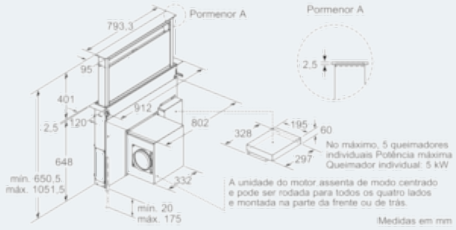

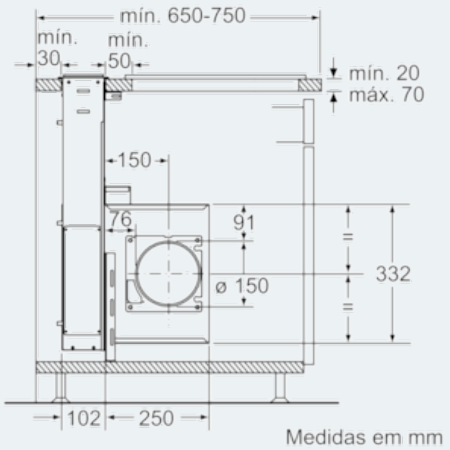

Medidas em mm