iQ300
LC97BE532 Inox
Campânula de parede
90 cm de largura

A+

Chaminé de parede com elevada capacidade de extracção e com design atractivo.

- ✓ Capacidade de extracção máxima de 730 m3/h: ar limpo na cozinha.
- ✓ Illuminação LED de baixo consumo para uma visibilidade óptima enquanto cozinha.
- ✓ Extremamente silenciosa: 55 dB(A)
- ✓ O modo intensivo aumenta temporariamente a capacidade de extracção quando os vapores na cozinha são demasiado intensos, voltando ao nível mínimo após 6Min.

Equipamento interior

Technical data

Cor / Material da chaminé : Inox
Tipologia : Chaminé
Certificados de aprovação : CE, Eurasian, Ukraine, VDE
Comprimento do cabo de alimentação eléctrica (cm) : 130
Altura da chaminé : 582-894/582-1004
Altura do produto, sem chaminé : 60
Distân. min. até disco eléctr. : 550
Distân.min.até queimador gás : 650
Peso líquido (kg) : 19,451
Tipo de controlo : Electrónicos
Extracção máxima de ar de saída : 460
Recirculação de saída na posição reforçada : 430
Saída máxima do ar de recirculação : 350
Extracção de ar na posição reforçada : 730
Número de luzes : 3
Nível de ruído (dB(A) re 1 pW) : 55
Diâmetro da saída de ar : 150 / 120
Material do filtro de gordura : Alumínio lavável
Código EAN : 4242003650042
Classificação da ligação (W) : 139
Corrente (A) : 10
Voltagem (V) : 220-240
Frequência (Hz) : 60; 50
Tipo de ficha : Ficha Schuko/Gardy c/ terra
Tipo de instalação : Montado na parede

4 242003 650042

Acessórios opcionais

LZ53451	Filtro de carvão activo
LZ53450	Kit p/instalar em recirculação, standard

iQ300
LC97BE532 Inox
Campânula de parede
90 cm de largura

Equipamento interior

Design:
- Box design

Tipo de instalação:
- Para instalar na parede sobre a placa
- Fácil instalação
- Interior blindado
- Opção modo de saída de ar ou recirculação de ar
- Para instalação em recirculação é necessário kit de recirculação e filtro de carvão activo (acessório)

Modo de funcionamento / potência:
- Tecnologia super eficiente com motor iQdrive
- 3 níveis de potência + 1 intensivo
- Potência de exaustão em modo de saída de ar de acordo com a norma DIN/EN 61591: nível máximo 460 m3/h; nível intensivo 730 m3/h
- Controlo electrónico
- teclas, iluminadas
- Extracção intensiva com redução automática para o nível 2 após 6 minutos
- Nível de ruído de acordo com as normas EN 60704-3 e EN 60704-2-13 em saída de ar: Máximo: 55 dB(A) re 1 pW que corresponde a 41 dB(A); Intensivo: 65 dB(A) re 1 pW que corresponde a 51 dB(A)
- Iluminação através de 3 focos Iluminação LED. Máxima luminosidade e mínimo consumo
- Intensidade iluminação: 897 lux
- Temperatura / aparência da cor da lâmpada: 3500 K
- Filtro metálico, lavável na máquina de lavar loiça
- Diâmetro da conduta Ø 150 mm (Ø 120 mm incluído)
- Potência de ligação: 139 W

Medidas (mm):
- Medidas do aparelho em saída de ar (AxLxP): 642-954 x 900 x 500 mm
- Medidas do aparelho em recirculação de ar (AxLxP): 642-1064 x 900 x 500 mm
- Dimensões de recirculação com módulo cleanAir (AxLxP): 809-1139 x 900 x 500 mm
- Classe de eficiência energética: A+ numa escala de classes de eficiência energética de A++ até E*
- Consumo anual de energia: 32.5 kWh/ano*
- Classe de eficiência de dinâmica dos fluidos: A*
- Classe de eficiência de iluminação: A*
- Classe de eficiência de filtragem de gorduras: C*
- Ruído MIN./MAX. no nível normal: 45/55 dB*

** de acordo com o REGULAMENTO DELEGADO (UE) N.º 65/2014*

iQ300
LC97BE532 Inox
Campânula de parede
90 cm de largura

Desenhos à escala

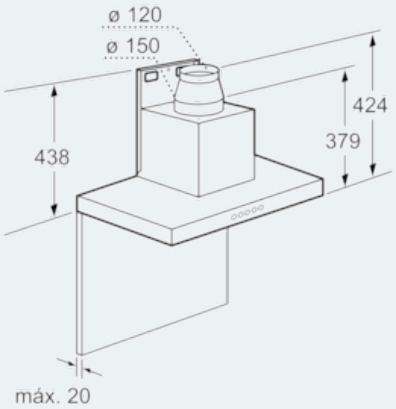

Medidas em mm

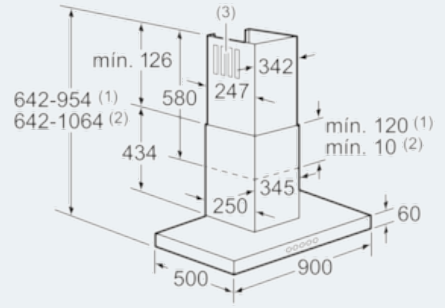

(1) Extracção
(2) Circulação de ar
(3) Saída de ar - no caso de extracção, montar com as ranhuras para baixo

Medidas em mm

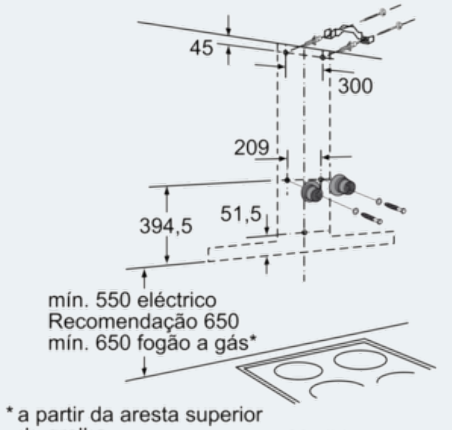

* a partir da aresta superior da grelha

Medidas em mm

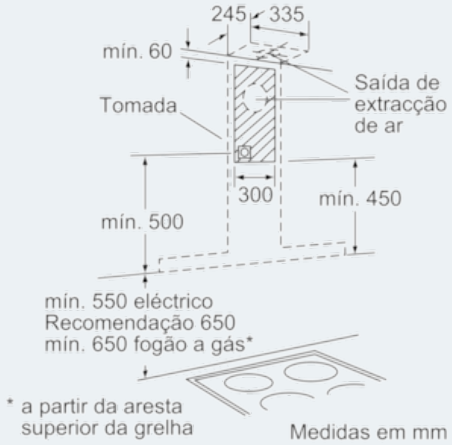

* a partir da aresta superior da grelha

Medidas em mm