iQ700
LC21BA582 Inox
Campânula de parede
120 cm de largura

A

Chaminé de parede com elevada capacidade de extracção e com design atractivo.

- ✓ Capacidade de extracção máxima de 740 m3/h: ar limpo na cozinha.
- ✓ Illuminação LED de baixo consumo para uma visibilidade óptima enquanto cozinha.
- ✓ O modo intensivo aumenta temporariamente a capacidade de extracção quando os vapores na cozinha são demasiado intensos, voltando ao nível mínimo após 6Min.
- ✓ Extremamente silenciosa: 63 dB(A)

Equipamento interior

Technical data

Cor / Material da chaminé : Inox
Tipologia : Chaminé
Certificados de aprovação : CE, VDE
Comprimento do cabo de alimentação eléctrica (cm) : 130
Altura da chaminé : 582-908/582-1018
Altura do produto, sem chaminé : 46
Distân. min. até disco eléctr. : 550
Distân.min.até queimador gás : 650
Peso líquido (kg) : 23,800
Tipo de controlo : Electrónicos
Número de velocidades : 3 fases + 2 intensivo
Extracção máxima de ar de saída : 570
Recirculação de saída na posição reforçada : 440
Saída máxima do ar de recirculação : 370
Extracção de ar na posição reforçada : 740
Número de luzes : 4
Nível de ruído (dB(A) re 1 pW) : 63
Diâmetro da saída de ar : 120 / 150
Material do filtro de gordura : Aço Inoxidável lavável
Código EAN : 4242003677162
Classificação da ligação (W) : 272
Corrente (A) : 10
Voltagem (V) : 220-240
Frequência (Hz) : 60; 50
Tipo de ficha : Ficha Schuko/Gardy c/ terra
Tipo de instalação : Montado na parede

4 242003 677162

Fabricado pela BSH sob licença de marca comercial da Siemens AG

iQ700
LC21BA582 Inox
Campânula de parede
120 cm de largura

Equipamento interior

Design:
- Box design

Tipo de instalação:
- Para instalar na parede sobre a placa
- Opção modo de saída de ar ou recirculação de ar
- Para funcionamento em modo de recirculação de ar é necessário adquirir o módulo de recirculação cleanAir (acessório)
- Interior blindado

Modo de funcionamento / potência:
- Potência de exaustão em modo de saída de ar de acordo com a norma DIN/EN 61591: nível máximo 570 m3/h; nível intensivo 740 m3/h
- Nível de ruído de acordo com as normas EN 60704-3 e EN 60704-2-13 em saída de ar: Máximo: 63 dB(A) re 1 pW que corresponde a 49 dB(A); Intensivo: 69 dB(A) re 1 pW que corresponde a 55 dB(A)
- Tecnologia super eficiente com motor iQdrive
- 3 velocidades + 2 níveis intensivo
- Controlo touchControl com iluminação 7 segmentos
- Controlo electrónico touchSlider
- Extracção intensiva com redução automática para o nível 2 após 6 minutos
- Sensor automático de controlo do ar
- Função Boost
- Ventilação com desligar automático após 10 minutos

Conforto:
- Painel com iluminação branco/azul
- Indicador de saturação do filtro metálico ou filtro de carvão
- Funcionamento extremamente silencioso graças a um isolamento especial

Ambiente e Segurança:
- Iluminação através de 4 focos Iluminação LED. Máxima luminosidade e mínimo consumo
- Função Dimmer - iluminação regulável em intensidade
- softLight - iluminação gradual ao ligar e desligar a luz
- Intensidade iluminação: 1167 lux
- Temperatura / aparência da cor da lâmpada: 3500 K
- Filtro interior adicional
- Aspiração perimetral
- Protecção do filtro em inox
- Filtro metálico, lavável na máquina de lavar loiça

Medidas (mm):
- Medidas do aparelho em saída de ar (AxLxP): 628-954 x 1200 x 500 mm
- Dimensões de recirculação com módulo cleanAir (AxLxP): 809-1139 x 1200 x 500 mm
- Diâmetro da conduta Ø 150 mm (Ø 120 mm incluído)
- Potência de ligação: 272 W
- Classe de eficiência energética: A numa escala de classes de eficiência energética de A++ até E*
- Consumo anual de energia: 35.9 kWh/ano*
- Classe de eficiência de dinâmica dos fluidos: A*
- Classe de eficiência de iluminação: A*
- Classe de eficiência de filtragem de gorduras: A*
- Ruído MIN./MAX. no nível normal: 42/63 dB*

** de acordo com o REGULAMENTO DELEGADO (UE) N.º 65/2014*

iQ700
LC21BA582 Inox
Campânula de parede
120 cm de largura

Desenhos à escala

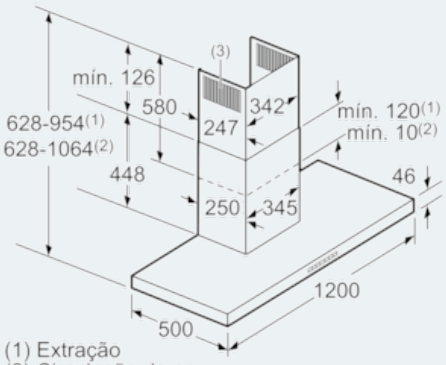

(1) Extração
(2) Circulação de ar
(3) Saída de ar - em caso de extração, montar com as ranhuras viradas para baixo

Medidas em mm

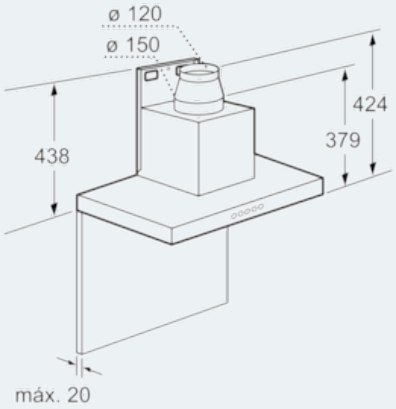

Medidas em mm

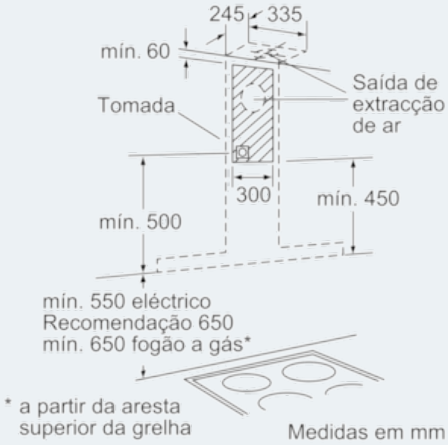

Medidas em mm