iQ700, Combinado French Door, 3 portas, 191.1 x 75.2 cm, Inox-easyclean
KM40FAI20

A+

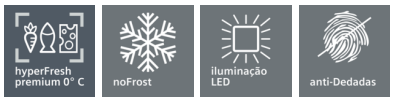

iQ 700 combinado noFrost com gavetas telescópicas vitaFresh, que mantém os alimentos frescos até 3x mais tempo.

- ✓ Todos os alimentos mantêm-se frescos até o triplo do tempo, graças à zona hyperFresh premium 0°C
- ✓ A tecnologia noFrost evita a formação de gelo e como tal não é necessário descongelar manualmente o congelador.
- ✓ Iluminação interior por LEDs: brilhante, duradoura, eficiente e sempre visível.
- ✓ Muito espaço para compras semanais, graças à elevada capacidade interior.
- ✓ Menor necessidade de limpar as portas em inox antidedadas.

Equipamento interior

Technical data

Tipo de construção : Livre instalação
Opções do painel da porta : Impossível
Largura do produto sem pegas desembalado em mm. : 752
Profundidade (mm) : 715
Peso líquido (kg) : 135,615
Classificação da ligação (W) : 182
Corrente (A) : 10
De que lado está montada a porta? : À esquerda + À direita
Voltagem (V) : 220-240
Frequência (Hz) : 50-60
Certificados de aprovação : CE, VDE
Comprimento do cabo de alimentação eléctrica (cm) : 220
Autonomia em caso de falha de energia (h) : 18
Número de compressores : 1
N.º de circuitos de frio independentes : 3
Ventilador interior da secção do frigorífico : Sim
Sentido de abertura da porta reversível : Não
Número de prateleiras ajustáveis no compartimento de refrigeração : 2
Prateleiras para garrafas : Sim
Código EAN : 4242003699379
Marca : Siemens
Nome do produto / Código comercial : KM40FAI20
Classe de Eficiência Energética - (2010/30/EC) : A+
Consumo de energia anual (kWh/annum) - NOVO (2010/30/EC) : 379,00
Capacidade líquida do frigorífico (l) - novo (2010/30/EC) : 294
Capacidade líquida do congelador (l) - novo (2010/30/EC) : 106
Sistema de descongelação : Congeladores
Autonomia em caso de falha de energia (h) : 18
Capacidade de congelação (kg/24h) - novo (2010/30/EC) : 18
Classe climática : SN-T
Nível de ruído (dB(A) re 1 pW) : 43
Tipo de instalação : N/D

4 242003 699379

iQ700, Combinado French Door, 3 portas, 191.1 x 75.2 cm, Inox-easyclean
KM40FAI20

Equipamento interior

CONSUMO / CAPACIDADE
- Classe de eficiência energética: A+ numa escala de classes de eficiência energética de A+++ até D
- Consumo de energia: 379 kWh/ano
- Capacidade bruta/útil total: 492/400 litros

CONFORTO E SEGURANÇA
- Tecnologia noFrost - descongelação automática
- Visor LCD
- Alarme acústico de porta aberta
- Regulação independente da temperatura para todas as zonas
- Iluminação interior por LEDs

FRIGORÍFICO
- Capacidade útil do frigorífico: 206 litros
- Capacidade útil da zona VitaFresh: 88 litros
- powerVentilation System - refrigeração dinâmica
- 3 prateleiras de vidro, 2 ajustáveis em altura
- Compartimento para manteiga/queijo
- 2 prateleira(s) grande(s) na porta, 4 prateleiras pequenas na porta
- Compartimento de congelação com 2 gavetas com railes telescópicos
- Gaveta magicStorage com railes telescópicos: incluí 5 recipientes com tampa e 1 suporte para ovos XL para uma ótima conservação dos alimentos

CONSERVAÇÃO
- 1 gaveta hyperFresh premium 0°C com controlo de humidade - mantém frutas e legumes frescos até 3x mais tempo
- 2 gavetas hyperFresh premium 0°C - mantém peixe e carne frescos até 3x mais tempo

CONGELADOR
- Capacidade útil do congelador: 106 litros
- Função "super congelação" com desligar automático
- Dispensador interior de cubos de gelo

MEDIDAS
- Aparelho (A x L x P sem puxador): 191.1 x 75.2 x 71.5 cm

INFORMAÇÃO TÉCNICA
- Capacidade de congelação: 18 kg em 24 h
- Cap. autonomia em caso de anomalia: 18 horas
- Classe climática: SN-T
- Nível de ruído: 43 dB (re 1 pW)
- Pés frontais ajustáveis em altura e rodas traseiras
- Calendário de congelação

iQ700, Combinado French Door, 3 portas, 191.1 x 75.2 cm, Inox-easyclean
KM40FAI20

Desenhos à escala

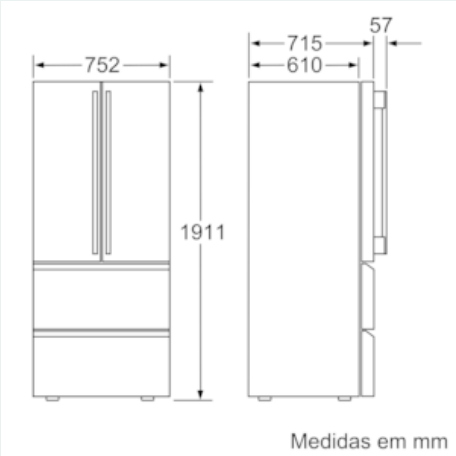

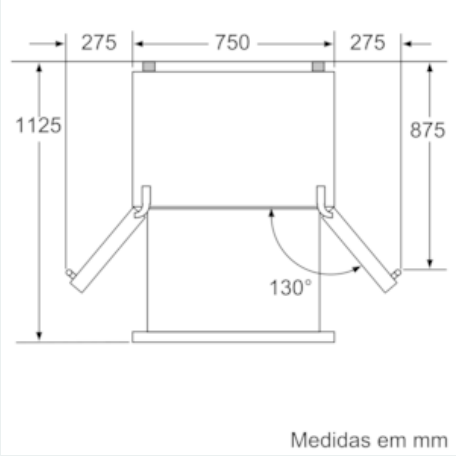

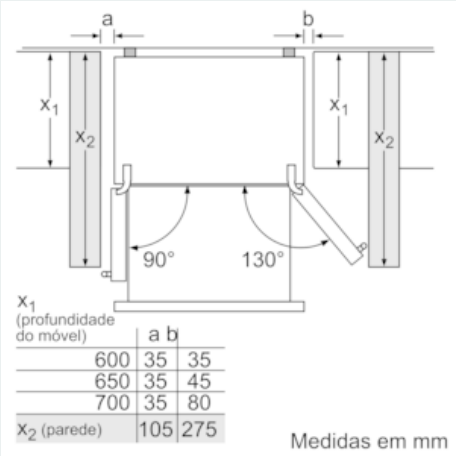

x_1 (profundidade do móvel)	a	b
600	35	35
650	35	45
700	35	80
x_2 (parede)	105	275