Serie 4, Forno integrável com função vapor, 60 x 60 cm, Inox
HQA514ES3



O forno integrável com função ar quente + vapor ajuda a alcançar resultados deliciosos.

- **Controlo com ecrã LED, vermelho**: simplicidade no uso graças às funções de temporizador.
- **Função adição de vapor**: ao adicionar vapor, os alimentos ficam crocantes por fora e macios por dentro.
- **Ar quente 3D**: distribuição uniforme do calor para resultados perfeitos em até 3 níveis.
- **Comandos ocultáveis**: para uma limpeza fácil da parte frontal do seu forno.
- **Rail telescópico com 1 nível**: para colocar e retirar os tabuleiros de forma segura e fácil.

Acessórios incluidos

1 x Grelha, 1 x Assadeira universal

Acessórios opcionais

HEZ327000	Set pedra pizza e pá em madeira
HEZ32WA00	Termo-sonda sem fios
HEZ530000	2 tabuleiros twin
HEZ532010	Tabuleiro antiaderente (45,5X37,5x3,8mm)
HEZ538000	1 raile telescópico independente
HEZ629070	Tabuleiro Air Fry & Grelhador
HEZ631070	Tabuleiro esmaltado (45,5x37,5x3 mm)
HEZ632070	Tabuleiro esmaltado (45,5x37,5x3,8 mm)
HEZ633073	Tabuleiro profissional (45,5x37,5x8,1mm)
HEZ636000	Tabuleiro em vidro (45,5x36,4x3 mm)
HEZ638000	ClipRail (1 raile teles. independente)

Technical data

Tipo de instalação: ..... Encastre
Sistema de limpeza integrado: .....Hidrolítico (assistente de limpeza)
Dimensões do nicho para instalação (AxLxP): ....585-595 x 560-568 x 550 mm
Dimensões do produto: .....595x594x548 mm
Dimensões do produto embalado (AxLxP): ..... 670x670x680 mm
Material do painel de controlo: ..... Inox
Material da porta: ..... Vidro
Peso líquido: ..... 32.5 kg
Volume útil da cavidade (l): .....71 litros
Modos de aquecimento:: .....Grelhar (grande superfície), Ar quente suave, Ar quente, Calor superior/inferior, Modo Pizza, Calor inferior, Grelhar com ar quente
Comprimento do cabo de ligação: .....120 cm
Código EAN: 4242005465538
Número de cavidades (2010/30/CE): 1
Classe de eficiência energética: .....A+
Consumo de energia por ciclo convencional (2010/30/EC) (kWh/ciclo): ..... 0.94 kWh/ciclo
Consumo de energia por ciclo com convecção forçada (2010/30/CE): .....0.69 kWh/ciclo
Índice de eficiência energética (2010/30/EC): ..... 81.2 %
Potência da ligação: .....3400 W
Proteção por fusível: .....16 A
Tensão: .....220-240 V
Frequência: ..... 50; 60 Hz
Tipo de ficha: .....Ficha Schuko/Gardy c/ terra
Acessórios incluídos: ..... 1 x Grelha, 1 x Assadeira universal

4 242005 465538

Serie 4, Forno integrável com função vapor, 60 x 60 cm, Inox
HQA514ES3

O forno integrável com função ar quente + vapor ajuda a alcançar resultados deliciosos.

Tipo de forno / modos de aquecimento:
- Forno multifunções com função vapor com 8 modos de aquecimento: ar quente 3D, Calor superior/inferior, Grelhar com ar quente, Grelhar - grande quantidade, Função pizza, Calor inferior, Ar quente suave, ar quente + vapor
- Intervalo de temperatura 50 °C - 275 °C
- Volume: 71 litros

Sistema de railes:
- Número de níveis de forno para colocar tabuleiro ou grelha: 5
- Equipado com 1 nível de railes telescópicos

Design:
- Comandos rotativos, embutiveis, redondos
- Interior em esmalte antracite
- Forno com capacidade extra larga

Limpeza:
- Assistente de limpeza (hidrólise manual)
- Interior da porta em vidro

Conforto:
- Visor LED (vermelho)
- Relógio eletrónico com hora, alarme, programação do tempo de início e fim de cozedura
- Controlo da evolução do aquecimento
- Início automático
- Puxador em inox
- Pré-aquecimento rápido
- Iluminação interior em halogéneo
- Recipiente para água no interior da cavidade com uma capacidade de 250 ml
- Turbina de arrefecimento

Acessórios:
- Acessórios incluídos: grelha, tabuleiro universal

Segurança e ambiente:
- Porta com temperatura baixa
- Porta com 3 vidros CoolTouch
- Bloqueio de segurança

Informação técnica:
- Comprimento cabo elétrico: 120 cm
- Tensão nominal: 220 - 240 V
- Potência de ligação 3.4 kW
- Classe de eficiência energética: A+(numa escala de classes de eficiência energética de A+++ até D)
- Consumo de energia por ciclo na função de aquecimento convencional (ar quente): 0.94 kWh
- Número de cavidades: 1
- Fonte de energia: elétrica
- Volume da cavidade: 71 litros

Medidas:
- Dimensões do aparelho (AxLxP): 595 x 594 x 548 mm
- Dimensões do nicho (AxLxP): 585-595 x 560-568 x 550 mm
- “Por favor consulte o esquema técnico de instalação"

Serie 4, Forno integrável com função vapor, 60 x 60 cm, Inox
HQA514ES3

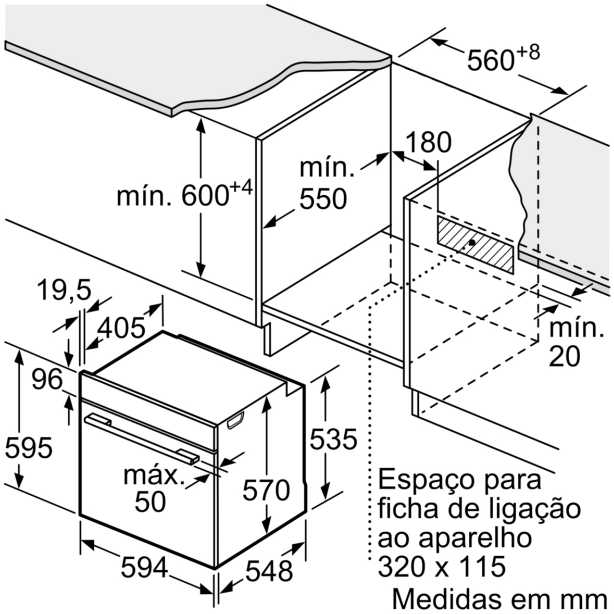

Medidas em mm

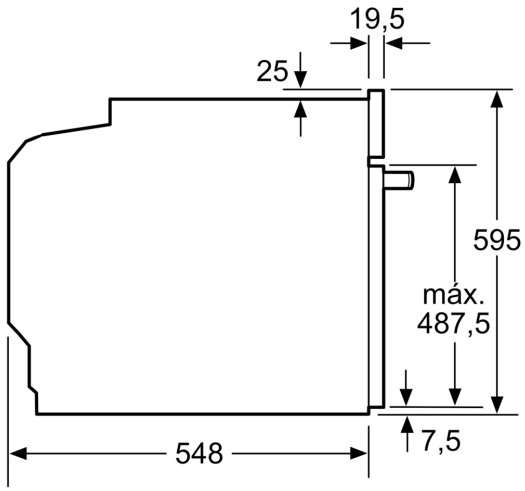

Medidas em mm

Medidas em mm

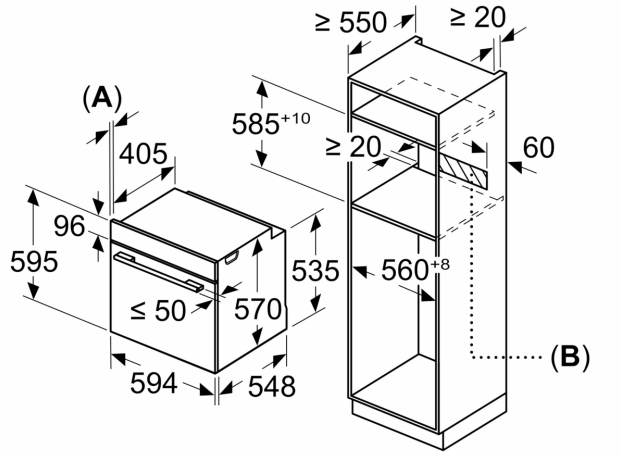

A: 19,5 mm
B: Espaço para ligação do aparelho 320 x 115 mm

Instalação com uma placa de cozinhar.

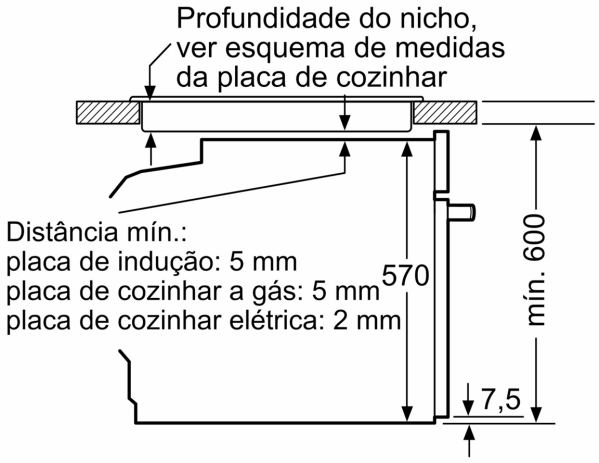

Medidas em mm