Serie 2, Forno integrável, 60 x 60 cm, Inox
HBF114BS1







O forno integrável com ar quente 3D permite cozinhar em até três níveis em simultâneo.

- **Ar quente 3D**: distribuição uniforme do calor para resultados perfeitos em até 3 níveis.
- **Controlo com ecrã LED, vermelho**: simplicidade no uso graças às funções de temporizador.
- **Comandos ocultáveis**: para uma limpeza fácil da parte frontal do seu forno.

Technical data

Tipo de instalação: ..... Encastre
Sistema de limpeza integrado: .....Hidrolítico (assistente de limpeza)
Dimensões do nicho para instalação (AxLxP): ....575-597 x 560-568 x 550 mm
Dimensões do produto: .....595x594x548 mm
Dimensões do produto embalado (AxLxP): ..... 670x665x685 mm
Material do painel de controlo: ..... Inox
Material da porta: ..... Vidro
Peso líquido: ..... 32.7 kg
Volume útil da cavidade (l): ..... 66 litros
Modos de aquecimento:: .....Ar quente suave, Ar quente, Calor superior/inferior, Modo Pizza, Calor inferior, Grelhar com ar quente, Grelh. grande superf.variável
Comprimento do cabo de ligação: .....120 cm
Código EAN: 4242005257126
Número de cavidades (2010/30/CE): 1
Classe de eficiência energética: .....A
Consumo de energia por ciclo convencional (2010/30/EC) (kWh/ciclo): ..... 0.98 kWh/ciclo
Consumo de energia por ciclo com convecção forçada (2010/30/CE): .....0.79 kWh/ciclo
Índice de eficiência energética (2010/30/EC): ..... 95.2 %
Potência da ligação: .....3300 W
Proteção por fusível: .....16 A
Tensão: .....220-240 V
Frequência: ..... 50; 60 Hz
Tipo de ficha: .....Ficha Schuko/Gardy c/ terra
Acessórios incluídos: ..... 1 x Grelha, 1 x Assadeira universal

Acessórios incluidos

1 x Grelha, 1 x Assadeira universal

Acessórios opcionais

HEZ327000 Set pedra pizza e pá em madeira

4 242005 257126

Serie 2, Forno integrável, 60 x 60 cm, Inox
HBF114BS1

O forno integrável com ar quente 3D permite cozinhar em até três níveis em simultâneo.

Tipo de forno / modos de aquecimento:
- Forno multifunções com 7 modos de aquecimento: ar quente 3D, Calor superior/inferior, Grelhar com ar quente, Função pizza, Calor inferior, Ar quente suave, grill variável
- Intervalo de temperatura 50 °C - 270 °C
- Volume: 66 litros

Sistema de railes:
- Número de níveis de forno para colocar tabuleiro ou grelha: 5
- Guias telescópicas não incluídas. Possibilidade de equipar posteriormente com acessório opcional

Design:
- Comandos rotativos, embutiveis, redondos
- Interior em esmalte antracite
- Forno com capacidade extra larga

Limpeza:
- Assistente de limpeza (hidrólise manual)
- Interior da porta em vidro

Conforto:
- Visor LED (vermelho)
- Relógio eletrónico com hora, alarme, programação do tempo de início e fim de cozedura
- Início automático
- Puxador em inox
- Pré-aquecimento rápido
- Iluminação interior em halogéneo
- Turbina de arrefecimento

Acessórios:
- Acessórios incluídos: grelha, tabuleiro universal

Segurança e ambiente:
- Porta com 3 vidros CoolTouch
- Bloqueio de segurança

Informação técnica:
- Comprimento cabo elétrico: 120 cm
- Tensão nominal: 220 - 240 V
- Potência de ligação 3.3 kW
- Classe de eficiência energética: A(numa escala de classes de eficiência energética de A+++ até D)
- Consumo de energia por ciclo na função de aquecimento convencional (ar quente): 0.98 kWh
- Número de cavidades: 1
- Fonte de energia: elétrica
- Volume da cavidade: 66 litros

Medidas:
- Dimensões do aparelho (AxLxP): 595 x 594 x 548 mm
- Dimensões do nicho (AxLxP): 575-597 x 560-568 x 550 mm
- “Por favor consulte o esquema técnico de instalação"

Serie 2, Forno integrável, 60 x 60 cm, Inox
HBF114BS1

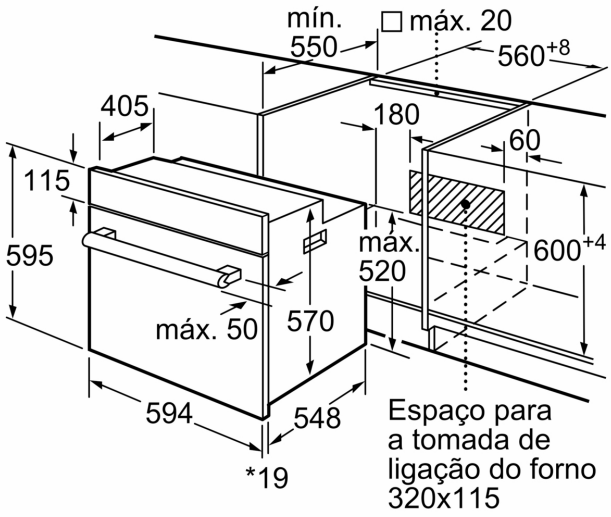

* 20 mm para frente metálica

Medidas em mm

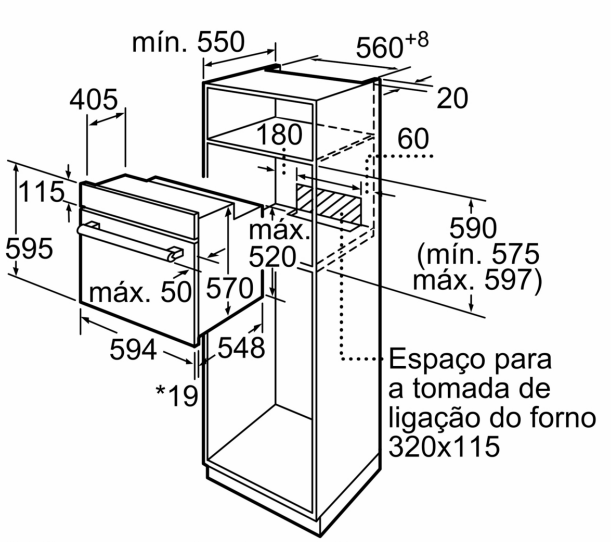

* 20 mm para frente metálica

Medidas em mm

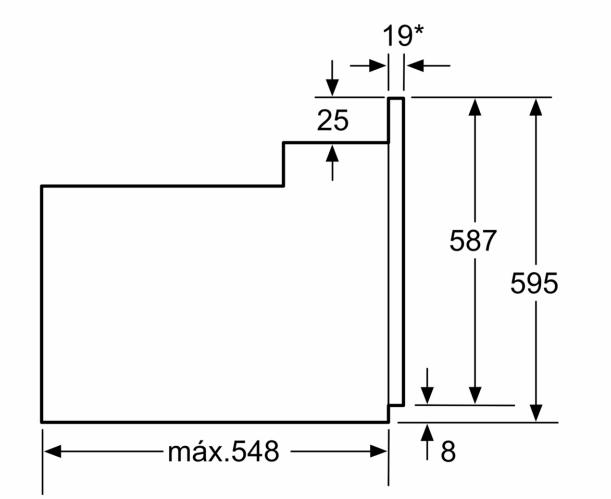

* Para frentes metálicas 20mm

Medidas em mm