BOSCH

Serie | 6

HBA74R150E Preto
Forno independente

Acessórios incluidos
1 x Grelha
1 x Tabuleiro universal
apto p/ pirólise
1 x Suporte para limpeza pirolítica do tabul

Forno com porta em vidro e sistema de auto-limpeza pirolítica: poupe tempo e esforço.

- **Classe de eficiência energética A:** excelentes resultados de cozedura com baixo consumo de energia.
- **Limpeza pirolítica:** sem esforço, graças ao sistema de auto-limpeza automático, apenas com um simples toque de um botão.
- **ColorGlass:** frontal em vidro preto, como alterativa ao inox.

Technical data

Cor frontal do material :	Inox
Tipo de construção :	Encastrar
Sistema de limpeza incluído :	Pirolítico
Medidas do nicho para instalação(mm) :	575-597 x 560-568 x 550
Dimensões do produto (mm) :	595 x 595 x 515
Dimensões do produto embalado :	670 x 630 x 630
Material do painel de controlo :	Vidro
Material da porta :	Vidro
Peso líquido (kg) :	35,730
Volume util (da cavidade) - cavidade 1 :	57
Método de cozedura :	Ar quente, Ar quente ECO, Calor inferior, Calor superior/ inferior, Fase para pizzas, Grelh. grande superf.variável, Grelh. peq. superf. variável, Grelhador com circ. de ar
Material da cavidade :	Esmaltado
Controlo de temperatura :	Electrónicos
Quantidade de luzes interiores :	1
Certificados de aprovação :	AENOR, CE
Comprimento do cabo de alimentação eléctrica (cm) :	95
Código EAN :	4242002812854
Número de cavidades - (2010/30/CE) :	1
Classe de Eficiência Energética - (2010/30/EC) :	A
Energy consumption per cycle conventional (2010/30/EC) :	0,90
Energy consumption per cycle forced air convection (2010/30/EC) :	0,70
Índice de Eficiência Energética (2010/30/EC) :	88,6
Classificação da ligação eléctrica (W) :	3580
Corrente (A) :	16
Voltagem (V) :	220-240
Frequência (Hz) :	60; 50
Tipo de ficha :	sem ficha

4 242002 812854

Serie | 6 Fornos integráveis

HBA74R150E Preto
Forno independente

Forno com porta em vidro e sistema de auto-limpeza pirolítica: poupe tempo e esforço.

Tipo de forno /Modo de aquecimento:

- Relógio electrónico com hora, alarme, programação do tempo de início e fim de cozedura
- Multifunção com 8 modos de aquecimento: Ar quente suave, Ar quente 3D, Calor superior/ inferior, Função Pizza, Calor inferior, Grelhar com ar quente, Grelhador pequena superfície, Grelhador grande superfície
- Volume: 57 litros
- Pré-aquecimento rápido
- Turbina de arrefecimento

Limpeza:

- Limpeza automáica pirolitica com 3 níveis: Eco, Normal e Plus

Conforto:

- Equipado com 1 nível de railes telescópicos com função stop
- embutíveis
- Iluminação do Forno
- Interior da porta em vidro

Segurança e ambiente:

- Desligar automático

Acessórios:

- Acessórios: 1 x Grelha, 1 x Tabuleiro universal, apto p/ pirólise, 1 x Suporte para limpeza pirolítica do tabul

Medidas (mm)

- Cabo de ligação (0,95 m)
- Aparelho (AxLxP): 595 x 595 x 515
- Nicho (AxLxP): 575-597 x 560-568 x 550 mm
- Classe de eficiência energética: A numa escala de classes de eficiência energética de A+++ até D*
  Consumo de energia por ciclo na função de aquecimento convencional: 0.9 kWh
  Consumo de energia por ciclo na função de aquecimento por circulação forçada de ar: 0.7 kWh
  Número de cavidades: 1
  Fonte de energia: elétrica
  Volume útil do compartimento: 57 litros
  * de acordo com o REGULAMENTO DELEGADO (UE) N.º 65/2014

Serie | 6 Fornos integráveis

HBA74R150E Preto
Forno independente

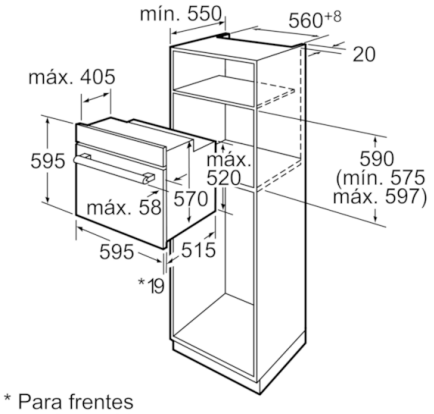

* Para frentes metálicas 20 mm

Medidas em mm

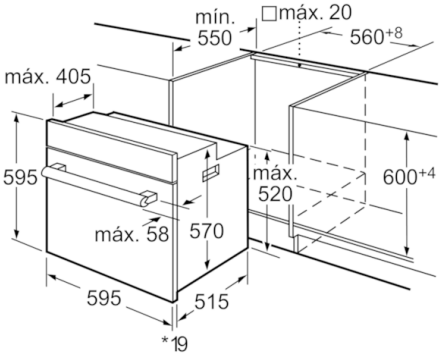

* Para frentes metálicas 20 mm

Medidas em mm