Serie 4, Forno integrável, 60 x 60 cm, Preto
HBA572EB3













O forno integrável com Air Fry e limpeza pirolítica combina confeção com pouco óleo e limpeza automática.

- **Controlo tátil LED**: acesso simples aos modos de aquecimento, temperatura e funções extras através de botões sensíveis ao toque.
- **Função Air Fry com tabuleiro**: para alimentos fritos perfeitos, como vegetais e chips.
- **AutoPilot 10**: qualquer prato é um sucesso graças aos 10 programas automáticos pré-definidos.
- **Ar quente 3D**: distribuição uniforme do calor para resultados perfeitos em até 3 níveis.
- **Classe de Eficiência Energética A+**: economize energia graças à construção aprimorada do forno.

Acessórios incluidos

1 x Grelha, 1 x Assadeira universal, 1 x Assadeira Air Fry

Acessórios opcionais

HEZ327000	Set pedra pizza e pá em madeira
HEZ32WA00	Termo-sonda sem fios
HEZ530000	2 tabuleiros twin
HEZ532010	Tabuleiro antiaderente (45,5X37,5x3,8mm)
HEZ538000	1 raile telescópico independente
HEZ629070	Tabuleiro Air Fry & Grelhador
HEZ631070	Tabuleiro esmaltado (45,5x37,5x3 mm)
HEZ632070	Tabuleiro esmaltado (45,5x37,5x3,8 mm)
HEZ633073	Tabuleiro profissional (45,5x37,5x8,1mm)
HEZ636000	Tabuleiro em vidro (45,5x36,4x3 mm)
HEZ638000	ClipRail (1 raile teles. independente)

Technical data

Tipo de instalação: ..... Encastre
Sistema de limpeza integrado: ... Pirolítico, Hidrolítico (assistente de limpeza)
Dimensões do nicho para instalação (AxLxP): ....585-595 x 560-568 x 550 mm
Dimensões: ..... 595x594x548 mm
Dimensões do produto embalado (AxLxP): ..... 675x660x690 mm
Material do painel de controlo: ..... Vidro
Material da porta: ..... Vidro
Peso líquido: ..... 36.4 kg
Volume útil da cavidade (l): ..... 71 l
Modos de aquecimento:: ..... Air Fry, Grelhar (grande superfície), Ar quente suave, Ar quente, Calor superior/inferior, Modo Pizza, Grelhar com ar quente
Comprimento do cabo de ligação: .....120 cm
Código EAN: 4242005558377
Número de cavidades (2010/30/CE): 1
Classe de eficiência energética: .....A+
Consumo de energia por ciclo convencional (2010/30/EC) (kWh/ciclo): ..... 0.94 kWh/ciclo
Consumo de energia por ciclo com convecção forçada (2010/30/CE): .....0.69 kWh/ciclo
Índice de eficiência energética (2010/30/EC): ..... 81.2 %
Potência da ligação: .....3600 W
Proteção por fusível: .....16 A
Tensão: .....220-240 V
Frequência: ..... 50; 60 Hz
Tipo de ficha: .....Ficha Schuko/Gardy c/ terra
Acessórios incluídos: .....1 x Grelha, 1 x Assadeira universal, 1 x Assadeira Air Fry

4 242005 558377

Serie 4, Forno integrável, 60 x 60 cm, Preto
HBA572EB3

O forno integrável com Air Fry e limpeza pirolítica combina confeção com pouco óleo e limpeza automática.

Tipo de forno / modos de aquecimento:
- Forno multifunções com 7 modos de aquecimento: ar quente 3D, Calor superior/inferior, Grelhar com ar quente, Grelhar - grande quantidade, Função pizza, Ar quente suave, Função Air Fry
- Intervalo de temperatura 30 °C - 275 °C
- Volume: 71 litros
- Cavidade polida

Sistema de railes:
- Número de níveis de forno para colocar tabuleiro ou grelha: 5
- Equipado com 1 nível de railes telescópicos

Design:
- TouchControl
- Interior em esmalte antracite
- Forno com capacidade extra larga

Limpeza:
- Limpeza automática pirolítica com 3 níveis
- Limpeza hidrolítica (Assistente de limpeza)
- Interior da porta em vidro

Conforto:
- TouchControl-LED (vermelho/branco)
- Relógio eletrónico com hora, alarme, programação do tempo de início e fim de cozedura
- Sugestão automática da temperatura para cada função
- Controlo da evolução do aquecimento
- AutoPilot 10 (programas automáticos)
- Puxador em inox
- AutoPilot: Programas automáticos
- Pré-aquecimento rápido automático
- Iluminação interior em halogéneo
- Turbina de arrefecimento

Acessórios:
- Acessórios incluídos: tabuleiro para função Air Fry e grelhar, grelha, tabuleiro universal

Segurança e ambiente:
- Porta com temperatura muito baixa
- Temperatura baixa da porta durante a autolimpeza pirolítica
- Porta com 4 vidros CoolTouch
- Bloqueio eletrónico da porta
- Bloqueio de segurança
- Desligar automático
- Tecla de início/fim

Informação técnica:
- Comprimento cabo elétrico: 120 cm
- Tensão nominal: 220 - 240 V
- Potência de ligação 3.6 kW
- Classe de eficiência energética: A+(numa escala de classes de eficiência energética de A+++ até D)
- Consumo de energia por ciclo na função de aquecimento convencional (ar quente): 0.94 kWh
- Número de cavidades: 1
- Fonte de energia: elétrica
- Volume da cavidade: 71 litros

Medidas:
- Dimensões do aparelho (AxLxP): 595 x 594 x 548 mm
- Dimensões do nicho (AxLxP): 585-595 x 560-568 x 550 mm
- “Por favor consulte o esquema técnico de instalação"
- Recomendamos que escolha produtos complementares da gama SER4, para assegurar uma combinação harmoniosa a nível de design.

Serie 4, Forno integrável, 60 x 60 cm, Preto
HBA572EB3

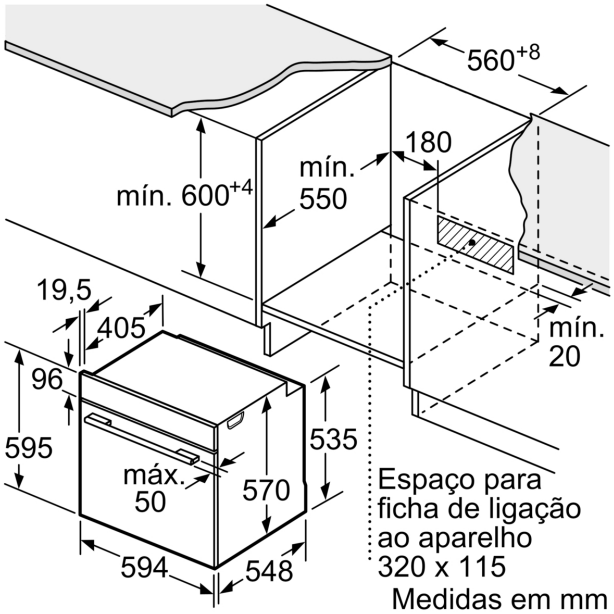

Medidas em mm

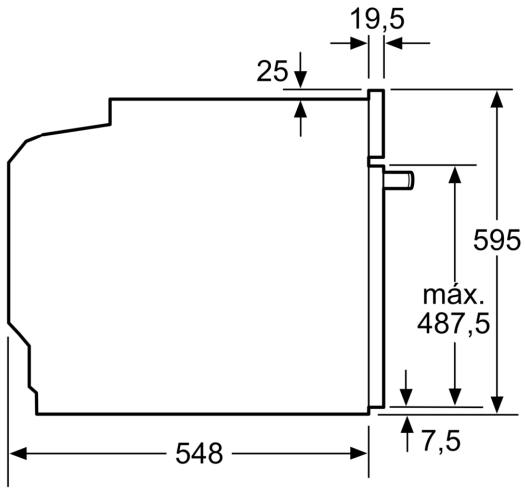

Medidas em mm

Medidas em mm

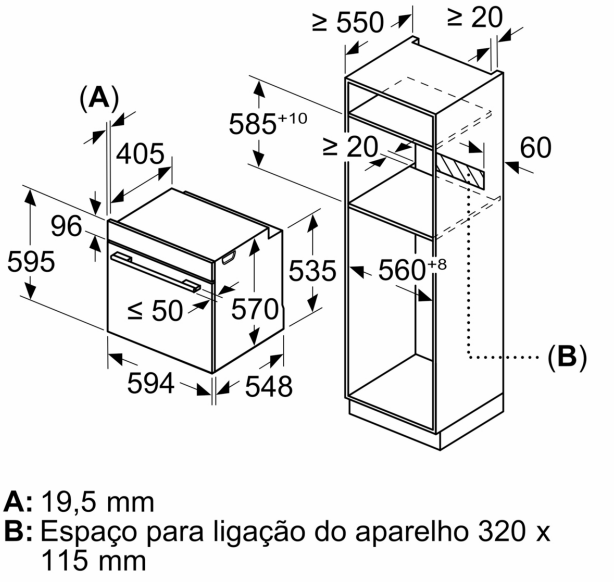

A: 19,5 mm
B: Espaço para ligação do aparelho 320 x 115 mm

Instalação com uma placa de cozinhar.

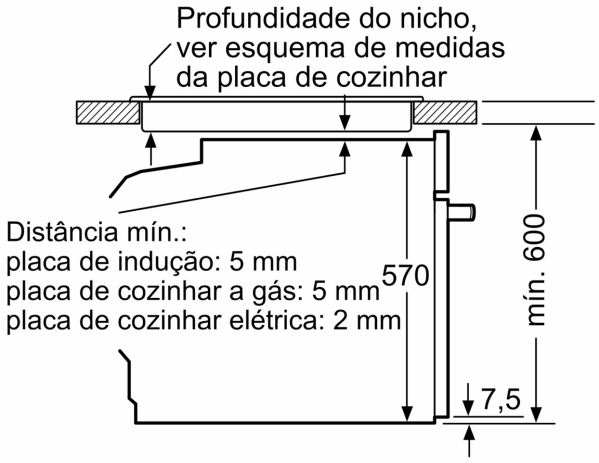

Medidas em mm