BOSCH

Serie | 6

HBA43S320E Branco
Forno independente

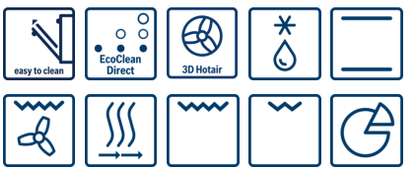

Acessórios incluidos
1 x Grelha
1 x Assadeira universal

Forno com acabamento em vidro de alta resistência e fácil limpeza.

- **EcoClean:** parede posterior com auto-limpeza. Gracas ao seu revestimento especial, absorve as gorduras, resultantes dos diversos cozinhados. Dura a vida útil do forno.
- **ColorGlass:** frontal em vidro branco, como alternativa ao inox.
- **Classe de eficiência energética A:** os melhores cozinhados com o menor consumo de energia.

Technical data

Cor frontal do material :	Branco
Tipo de construção :	Encastrar
Sistema de limpeza incluído :	Não
Medidas do nicho para instalação(mm) :	575-597 x 560-568 x 550
Dimensões do produto (mm) :	595 x 595 x 515
Dimensões do produto embalado :	665 x 635 x 635
Material do painel de controlo :	Vidro
Material da porta :	Vidro
Peso líquido (kg) :	22,932
Volume util (da cavidade) - cavidade 1 :	61
Método de cozedura :	Ar quente, Calor inferior, Calor superior/inferior, Descongelação, Fase para pizzas, Grelh. grande superf.variável, Grelh. peq. superf. variável, Grelhador com circ. de ar
Material da cavidade :	Esmaltado
Controlo de temperatura :	Mecânicos
Quantidade de luzes interiores :	1
Certificados de aprovação :	AENOR, CE
Comprimento do cabo de alimentação eléctrica (cm) :	95
Código EAN :	4242002857848
Número de cavidades - (2010/30/CE) :	1
Classe de Eficiência Energética - (2010/30/EC) :	A
Energy consumption per cycle conventional (2010/30/EC) :	0,90
Energy consumption per cycle forced air convection (2010/30/EC) :	0,81
Índice de Eficiência Energética (2010/30/EC) :	100,0
Classificação da ligação eléctrica (W) :	3380
Corrente (A) :	16
Voltagem (V) :	220-240
Frequência (Hz) :	60; 50
Tipo de ficha :	sem ficha

4 242002 857848

Serie | 6 Fornos integráveis

HBA43S320E Branco
Forno independente

Forno com acabamento em vidro de alta resistência e fácil limpeza.

Tipo de forno /Modo de aquecimento:

- Multifunção com 8 modos de aquecimento: Calor inferior, Grelhar com ar quente, Grelhador grande superfície, Grelhador pequena superfície, Função Pizza, Calor superior/ inferior, Ar quente 3D, descongelação
- Relógio electrónico com hora, alarme, programação do tempo de início e fim de cozedura
- Temperatura regulável entre 50 - 270 °C
- Pré-aquecimento rápido automático
- Turbina de arrefecimento

Limpeza:

- Auto-limpeza EcoClean na parede posterior

Conforto:

- Equipado com 2 niveís de railes telescópicos com função stop
- embutíveis
- Iluminação do Forno
- Interior da porta em vidro

Segurança e ambiente:

- Bloqueio de segurança
- Temperatura máxima do vidro de 40ºC
  (Medição do centro da porta após 1 hora de funcionamento do forno, a 180ºC no tipo de aquecimento calor superior/ inferior).

Acessórios:

- 1 x Grelha, 1 x Assadeira universal

Informação técnica:

- Comprimento cabo elétrico: 95 cm
- Potência de ligação 3.38 kW

Medidas (mm)

- Aparelho (AxLxP): 595 x 595 x 515
- Nicho (AxLxP): 575-597 x 560-568 x 550 mm
- “Por favor consulte o esquema técnico de instalação"
- Classe de eficiência energética: A numa escala de classes de eficiência energética de A+++ até D*
  Consumo de energia por ciclo na função de aquecimento convencional: 0.9 kWh
  Consumo de energia por ciclo na função de aquecimento por circulação forçada de ar: 0.81 kWh
  Número de cavidades: 1
  Fonte de energia: elétrica
  Volume útil do compartimento: 61 litros
  * de acordo com o REGULAMENTO DELEGADO (UE) N.º 65/2014

Serie | 6 Fornos integráveis

HBA43S320E Branco
Forno independente

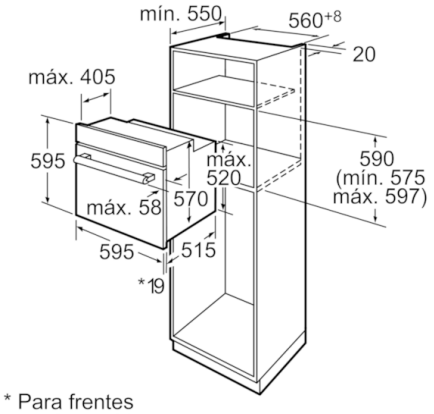

* Para frentes metálicas 20 mm

Medidas em mm

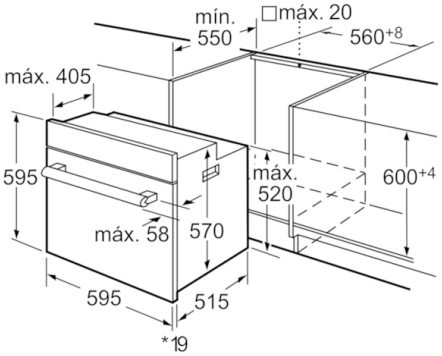

* Para frentes metálicas 20 mm

Medidas em mm