SIEMENS

iQ700, Placa de indução, 90 cm, Preto, Instalação na superfície com moldura
EX275FXB1E

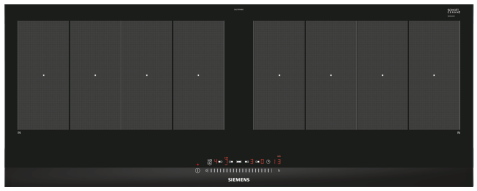

Acessórios opcionais

HZ9SE060 Conjunto de panelas, 6 peças, HZ9TY010 Teppan Yaki, HZ9FF040 Tabuleiros zona flexível, 4 peças, HZ9SE030 :, HZ9SE040 Conjunto de panelas, 4 peças, HZ9FE280 :, HZ390011 Acessório para placas - assadeira, HZ390012 Acessório p/ cozer a vapor na HZ390011, HZ390090 Acessório para placas - Wok, HZ390512 Teppan Yaki (flexInduction), HZ390522 Grelhador (flexInduction), HZ9ES100 Cafeteira para indução (4 chávenas), HZ9FF010 Tabuleiro zona flexível, grande, HZ9FF030 Tabuleiros zona flexível, 3 peças

Placa de indução flexInduction com um inovador formato "panorama" para cozinhar com a máxima flexibilidade.

- ✓ flexInduction: Zona de confeção inteligente que se adapta aos seus recipientes.
- ✓ touchSlider - um conceito de controlo único e inovador.
- ✓ powerBoost: Aumenta a potência de uma zona de indução até 50%.
- ✓ Temporizador com desconexão automática: Desliga em segurança as zonas de cozedura.
- ✓ Segurança para crianças: Evita que a placa seja ligada indevidamente .

Equipamento interior

Technical data

Nome/família do produto: ..... Disco/queimador vitrocerâmica
Tipo de instalação: .....Integrar
Entrada de energia: ..... Elétrica
Secção de planos de cozedura/tampos apenas para aparelhos independentes: 4
Medidas do nicho para instalação: .....51 x 880-880 x 330-330 mm
Largura: .....912 mm
Dimensões do produto: .....51 x 912 x 350 mm
Dimensões do produto embalado: .....126 x 1031 x 472 mm
Peso líquido: ..... 13.4 kg
Peso bruto: .....16.1 kg
Indicador de calor residual: .....Separado
Localização do painel de controlo: ..... Parte frontal da placa
Material de superfície básico: .....Vitrocerâmica
Cor da superficie: ..... Preto, Alumínio escovado
Comprimento do cabo de alimentação eléctrica: .....110.0 cm
Código EAN: 4242003701218
Voltagem: .....220-240 V
Frequência: .....60; 50 Hz

4 242003 701218

SIEMENS

iQ700, Placa de indução, 90 cm, Preto, Instalação na superfície com moldura
EX275FXB1E

Equipamento interior

- 90 cm: espaço para 4 tachos e frigideiras.

Flexibilidade das zonas de cozedura

- 2 zonas flexInduction: utilize recipientes de qualquer formato ou tamanho na zona de 40cm.
- Zona de cozedura frente esquerda: 210 mm, 200 mm, 2.2 kW (potência máxima 3.7 kW)
- Zona de cozedura atrás esquerda: 210 mm, 200 mm, 2.2 kW (potência máxima 3.7 kW)
- Zona de cozedura atrás direita: 210 mm, 200 mm , 2.2 kW (potência máxima 3.7 kW), 210 mm, 200 mm , 2.2 kW (potência máxima 3.7 kW)
- Zona de cozedura frente direita: 210 mm, 200 mm, 2.2 kW (potência máxima 3.7 kW)

Conforto

- Controlo touchSlider: controlo direto da potência através da barra tátil.
- 17 níveis de potência: para uma maior precisão no ajuste do calor (9 níveis principais e 8 níveis intermediários).
- Temporizador com desconexão automática para todas as zonas
- : desliga automaticamente a zona de cozedura assim que o tempo programado terminar (p.e. para cozer ovos).
- Temporizador
- : emite um sinal assim que o tempo programado terminar (p.e. para cozer massa).

Poupança de tempo & eficiência

- Função powerBoost em todas as zonas
- : ferve a água mais rápido pois tem 50% mais energia que no nível máximo standard.
- Função quickStart: ao ser ligada, a placa seleciona automaticamente a zona com o recipiente (quando desligada).
- Função reStart: no caso da placa se desligar acidentalmente, recupera todas as regulações anteriores ao ligar novamente a placa durante os 4 segundos seguintes.

Design

- Design Comfort com perfis laterais

Segurança

- Indicador de calor residual para cada zona com 2 níveis: indica se as zonas de cozedura ainda estão muito quentes ou quentes.
- Segurança para crianças: evita uma ligação acidental da placa.
- Proteção para limpeza: limpe liquídos derramados sem alterar acidentalmente as regulações da sua placa (bloqueia todos os botões durante 30 segundos).
- Interruptor principal: desliga todas as zonas de cozedura ao toque de um botão.
- Corte de segurança: por razões de segurança, o aquecimento é interrompido após detetar um determinado tempo sem interação (personalizável).
- Indicação do consumo de energia no display (des/activável): indica o consumo de eletricidade durante o último processo de cozedura.

Instalação

- Dimensões do produto (AxLxP mm): 51 x 912 x 350
- Dimensões do nicho para a instalação (AxLxP mm) : 51 x 880 x (330 - 330)
- Espessura mínima da bancada: 16 mm
- Potência de ligação: 7.4 kW
- Potência máxima regulável: se necessário, limite a potência máxima (dependendo da proteção dos fusíveis da instalação elétrica).
- Comprimento do cabo de ligação: 1.1 m, Cabo incluído na embalagem

SIEMENS

iQ700, Placa de indução, 90 cm, Preto, Instalação na superfície com moldura
EX275FXB1E

Desenhos à escala

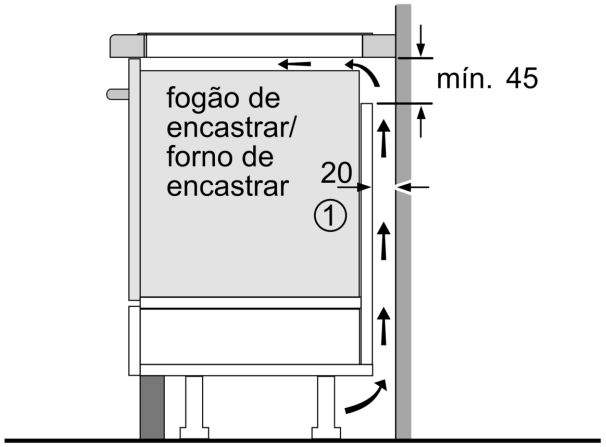

① É necessário prever um espaço para ventilação.

Medidas em mm

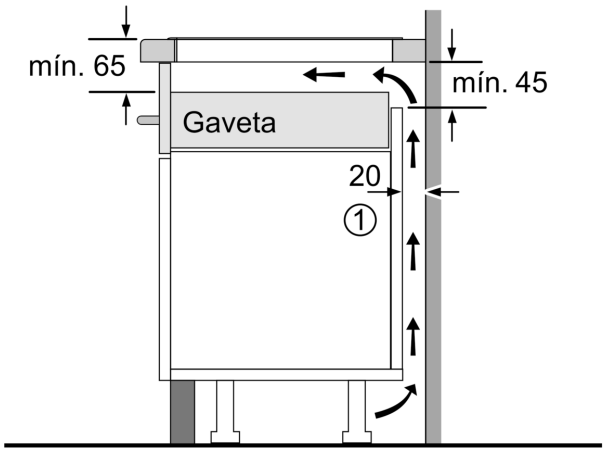

①
Espaço para ventilação tem de estar previsto.

Medidas em mm

Medidas em mm

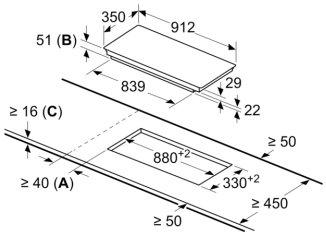

A: Distância mínima desde o recorte da placa à parede.
B: Profundidade do nicho
C: O espaço livre entre a superfície da bancada e o topo da frente do forno deve ter 30 mm. Ver requisitos de espaço para o forno.

A bancada dentro da qual a placa é instalada tem de suportar cargas de aprox. 60 kg; subestruturas adequadas têm de ser usadas se tal for necessário.

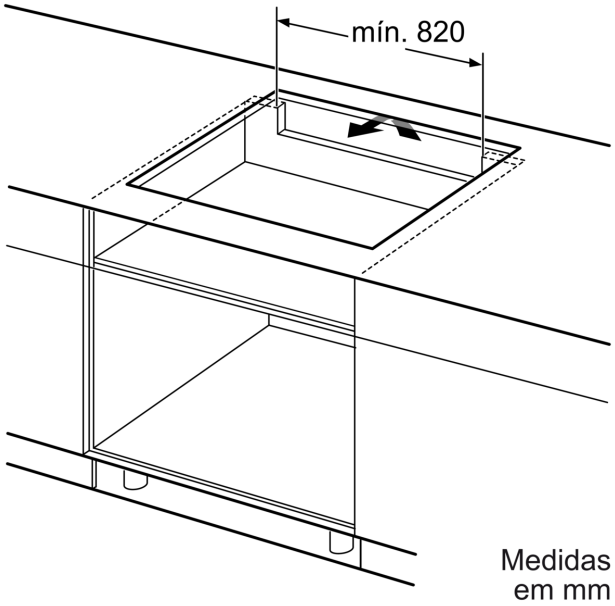

Medidas em mm