SIEMENS

iQ500, Teppan yaki, 40 cm
ET475FYB1E

Acessórios incluidos

2 x Espátula

Acessórios opcionais

HZ32WA00	Termosonda sem fios
HZ394301	Friso de união (design Comfort)

Dominó Teppan Yaki, originário da cozinha japonesa, para cozinhar na chapa de forma mais saudável.

- ✓ touchSlider: permite-lhe controlar o nível de potência apenas com o toque de um dedo.
- ✓ Função Manter quente: mantém a temperatura dos alimentos a 70°.
- ✓ Indicação do consumo de energia: Para um uso mais eficiente da energia.

Equipamento interior

Technical data

Produto:	Vario/Domino Teppan Yaki
Tipo de instalação:	Integrar
Entrada de energia:	Elétrica
Tipo de controlo:	Electrónicos
Material da grelha do grelhador:	Não aplicável
Medidas do nicho para instalação (AxLxP):	90 x x mm
Largura:	392 mm
Dimensões do produto:	90 x 392 x 520 mm
Dimensões do produto embalado:	240 x 480 x 610 mm
Peso líquido:	10.2 kg
Peso bruto:	12.3 kg
Indicador de calor residual:	Separado
Localização do painel de controlo:	Frente
Material da superfície da placa:	Não aplicável
Cor da superficie:	Inox, Alumínio escovado
Comprimento do cabo de ligação:	100.0 cm
Código EAN:	4242003689127
Protetor de fusível:	13 A
Voltagem:	220-240 V
Frequência:	50; 60 Hz
Acessórios incluídos:	2 x Espátula

4 242003 689127

SIEMENS

iQ500, Teppan yaki, 40 cm
ET475FYB1E

Equipamento interior

Flexibilidade das zonas de cozedura
- Grande superfície de cozedura em inox.
- Zona de cozedura pode ser aquecida totalmente ou parcialmente.
- Zona de cozedura do centro frente: 292-344 mm, 0.95 kW

Conforto
- Controlo touchSlider: controle diretamente o nível de potência através da barra tátil.
- 17 níveis de potência: para uma maior precisão no ajuste do calor (9 níveis principais e 8 níveis intermediários).
- Manter quente: um nível baixo pré-programado que mantém os seus pratos quentes.
- Temporizador
- : emite um sinal assim que o tempo programado terminar (p.e. para cozer massa).
- Cronómetro
- : indica o tempo que passou após o início do temporizador (p.e. para cozer batatas).
- O termostato pode ser definido para uma temperatura entre 160-240 °C em intervalos de 10° C.
- Nível especial para manter quente (70°C).
- Nível especial para limpar (40°C).
- Visualização da fase de aquecimento.

Poupança de tempo & eficiência
- Função reStart: no caso da placa se desligar acidentalmente, recupera todas as regulações anteriores ao ligar novamente a placa durante os 4 segundos seguintes.

Design
- Design Comfort com perfis laterais
- Tampa em vidro preto removível.

Segurança
- Indicador de calor residual para cada zona com 2 níveis: indica se as zonas de cozedura ainda estão muito quentes ou quentes.
- Segurança para crianças: evita uma ligação acidental da placa.
- Proteção para limpeza: limpe liquídos derramados sem alterar acidentalmente as regulações da sua placa (bloqueia todos os botões durante 30 segundos).
- Interruptor principal: desliga todas as zonas de cozedura ao toque de um botão.
- Luz piloto de funcionamento: indica que a placa está quente.
- Corte de segurança: por razões de segurança, o aquecimento é interrompido após detetar um determinado tempo sem interação (personalizável).
- Indicação do consumo de energia no display (des/activável): indica o consumo de eletricidade durante o último processo de cozedura.

Instalação
- Dimensões do produto (AxLxP mm): 90 x 392 x 520
- Dimensões do nicho para a instalação (AxLxP mm) : 90 x 360 x (490 - 500)
- Espessura mínima da bancada: 30 mm
- Potência de ligação: 1.9 kW
- Comprimento do cabo de ligação: 1 m, Cabo de ligação incluído
- Adequada a uma instalação com uma conexão de 1 fase

Acessórios
- Inclui Espátula

SIEMENS

iQ500, Teppan yaki, 40 cm
ET475FYB1E

Desenhos à escala

Medidas em mm

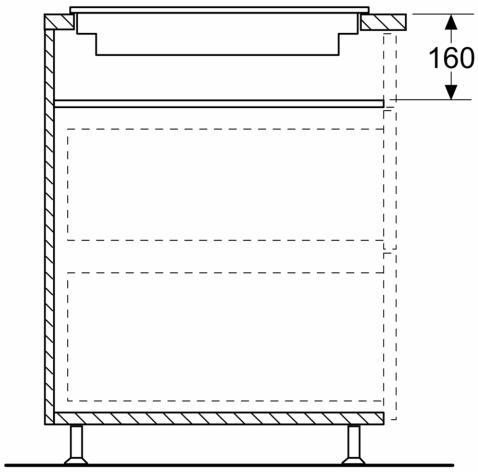

Um pavimento intermédio deve ser instalado sob o aparelho em conformidade com o esquema de instalação

Medidas em mm

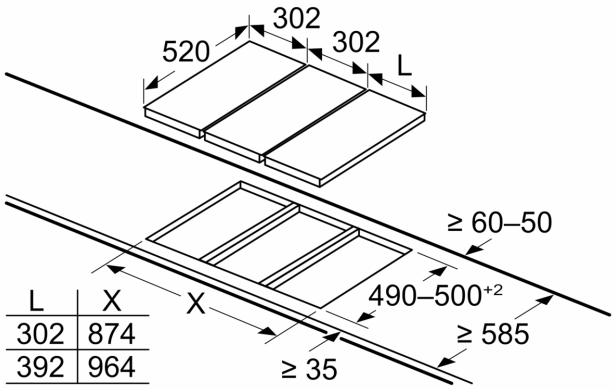

L	X
302	874
392	964

Se dois ou mais elementos forem instalados um ao lado do outro, são necessários um ou vários kits de instalação (2 elementos, 1 kit de instalação; 3 elementos, 2 kits de instalação, etc.)

Medidas em mm

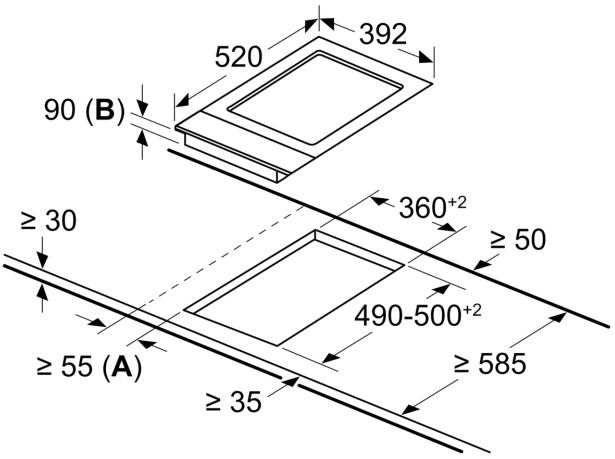

A: Distância mínima do recorte da placa até à parede
B: Profundidade máxima do nicho

Medidas em mm

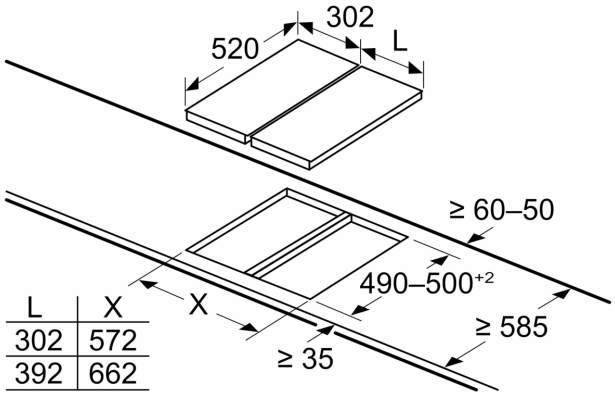

L	X
302	572
392	662

Se dois ou mais elementos forem instalados um ao lado do outro, são necessários um ou vários kits de instalação (2 elementos, 1 kit de instalação; 3 elementos, 2 kits de instalação, etc.)

Medidas em mm
Kit de instalação (HZ394301) para Domino

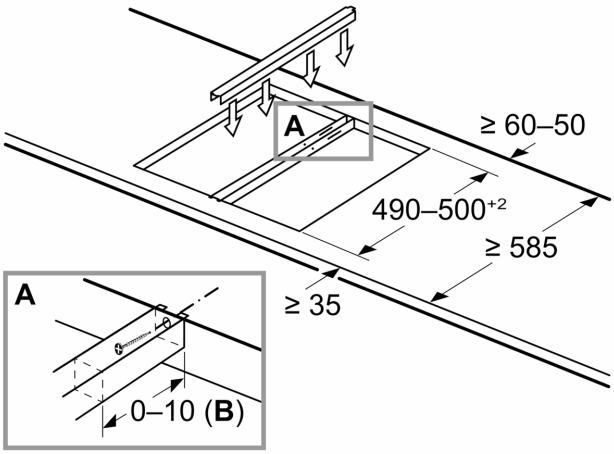

B: Depende da profundidade do nicho

Medidas em mm
Imagem relativa ao quadro Possibilidades de combinação Domino com os dispositivos e as dimensões de recorte correspondentes

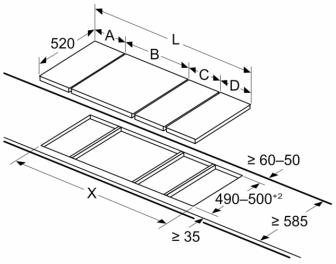

Se dois ou mais elementos forem instalados um ao lado do outro, são necessários um ou vários kits de instalação (2 elementos, 1 kit de instalação; 3 elementos, 2 kits de instalação, etc.)

Dimensão do recorte (X) em função da combinação (ver quadro de combinações)

Medidas em mm
Opções de combinação em dominó comas respetivas medidas do aparelho e do nicho

Tipo de largura:	30	40	60	70	80	90
Largura do aparelho:	302	392	602	710	812	912

	A	B	C	D	L	X
2x30	302	302	-	-	604	**572**
1x30, 1x40	302	392	-	-	694	**662**
1x30, 1x60	302	602	-	-	904	**872**
1x30, 1x70*	302	710	-	-	1012	**980**
1x30, 1x80	302	812	-	-	1114	**1082**
1x30, 1x90	302	912	-	-	1214	**1182**
2x40	392	392	-	-	784	**752**
1x40, 1x60	392	602	-	-	994	**962**
1x40, 1x70*	392	710	-	-	1102	**1070**
1x40, 1x80	392	812	-	-	1204	**1172**
1x40, 1x90	392	912	-	-	1304	**1272**
3x30	302	302	302	-	906	**874**
2x30, 1x40	302	302	392	-	996	**964**
2x30, 1x60	302	302	602	-	1206	**1174**
2x30, 1x70*	302	302	710	-	1314	**1282**
2x30, 1x80	302	302	812	-	1416	**1384**
2x30, 1x90	302	302	912	-	1516	**1484**
1x30, 2x40	302	392	392	-	1086	**1054**
1x30, 1x40, 1x60	302	392	602	-	1296	**1264**
1x30, 1x40, 1x70*	302	392	710	-	1404	**1372**
1x30, 1x40, 1x80	302	392	812	-	1506	**1474**
1x30, 1x40, 1x90	302	392	912	-	1606	**1574**
3x40	392	392	392	-	1176	**1144**
2x40, 1x60	392	392	602	-	1386	**1354**
4x30	302	302	302	302	1208	**1176**
3x30, 1x40	302	302	302	392	1298	**1266**
2x30, 2x40	302	302	392	392	1388	**1356**
1x30, 3x40	302	392	392	392	1478	**1446**
1x30, 1x75	302	750	-	-	1052	**1016**
1x40, 1x75	392	750	-	-	1142	**1106**
2x30, 1x75	302	302	750	-	1354	**1318**
1x30, 1x40, 1x75	302	392	750	-	1444	**1408**

* Não é possível com a placa de indução de 70 cm