SIEMENS

iQ500, Placa a gás, 60 cm, Vidro duro, Preto
EP6A6PB20

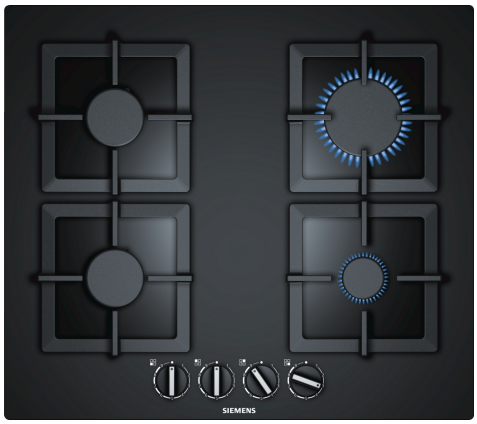

Acessórios opcionais

HZ298105	Simmer plate
HZ298114	Grelha para recipientes pequenos

A placa a gás com tecnologia stepFlame para um controlo preciso da chama em nove níveis.

✓ Grelhas individuais de ferro fundido: a máxima estabilidade com a mais elevada qualidade.

Equipamento interior

Technical data

Produto: ..... Placa a gás com comandos
Tipo de instalação: .....Integrar
Entrada de energia: .....Eléctrica
Número de zonas: 4
Tipo de dispositivos de controlo: ..... manípulos
Dimensões do nicho para instalação (AxLxP) (mm): . 45 x 560-562 x 480-492 mm
Largura: .....590 mm
Dimensões do produto: ..... 58x590x520 mm
Dimensões do produto embalado: .....168 x 798 x 596 mm
Peso líquido: ..... 14.1 kg
Peso bruto: .....15.0 kg
Indicador de calor residual: .....Sem
Localização do painel de controlo: .....Frente
Material da superfície da placa: .....Vidro duro
Cor da superficie: .....Preto
Cor da moldura: .....Preto
Comprimento do cabo de ligação: ..... 100.0 cm
Código EAN: 4242003742440
Classificação da ligação do gás: ..... 7500 W
Protetor de fusível: .....3 A
Voltagem: .....220-240 V
Frequência: .....60; 50 Hz

4 242003 742440

SIEMENS

iQ500, Placa a gás, 60 cm, Vidro duro, Preto
EP6A6PB20

Equipamento interior

Design
- Superfície em Vidro temperado, preto
- Opção de instalação: instale a placa à face ou ligeiramente acima da superfície da bancada
- Grelhas individuais de ferro fundido com base de borracha

Conforto
- Tecnologia stepFlame (9 níveis): regulação precisa da chama com 9 níveis de potência.
- Comandos de design ergonómico: controlos de fácil acesso na parte frontal com um formato sólido para uma rotação sem esforço.
- Isqueiro integrado: apenas aperte e gire o controlo para acender a chama.

Queimadores e potência
- 4 queimadores a gás
- Frente esquerda: queimador normal até 1.75 kW (dependendo do tipo de gás)
- Atrás esquerda: Queimador normal até 1.75 kW (dependendo do tipo de gás)
- Atrás direita: queimador forte até 3 kW (dependendo do tipo de gás)
- Frente direita: queimador económico até 1 kW (dependendo do tipo de gás)

Segurança
- Segurança termoelétrica gasStop: evita automaticamente o fluxo de gás quando a chama se apaga.

Instalação (tipo de gás e medidas)
- Preparada para:
- gás natural L/LL G25/20mbar
- gás natural H/E 20mbar, E+ 20/25mbar gás natural H 25 mbar gás natural L 25 mbar gás butano G30, 31 28-30/37mbar gás butano G30 37mbar gás butano 50 mbar
- Preparada para gás natural 20mbar de fábrica
- Inclui injetores de gás butano (28-30mbar). Contacte os serviços técnicos para encomendar injetores para outros tipos de gás ou para alterar os injetores.
- Medidas do aparelho (AxLxP mm): 58 x 590 x 520
- Dimensões do nicho para a instalação (AxLxP mm) : 45 x 560 x (480 - 492)
- Espessura mínima da bancada: 30 mm
- Comprimento do cabo: 1 m
- Potência da ligação: 7.5 kW

SIEMENS

iQ500, Placa a gás, 60 cm, Vidro duro, Preto
EP6A6PB20
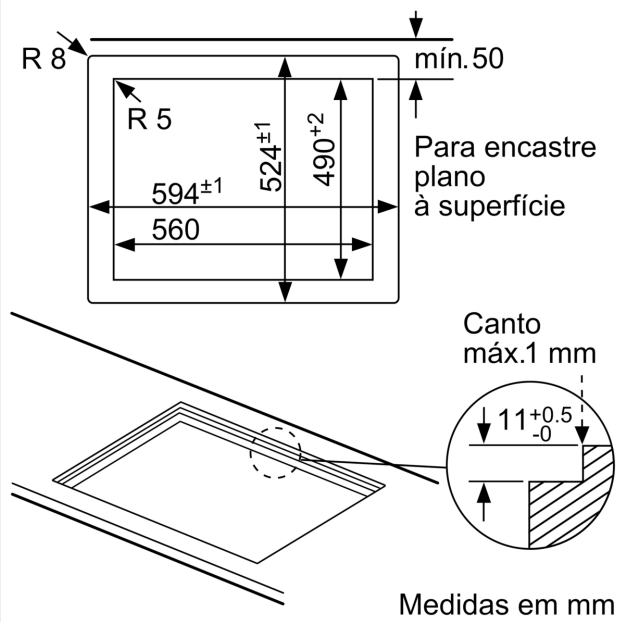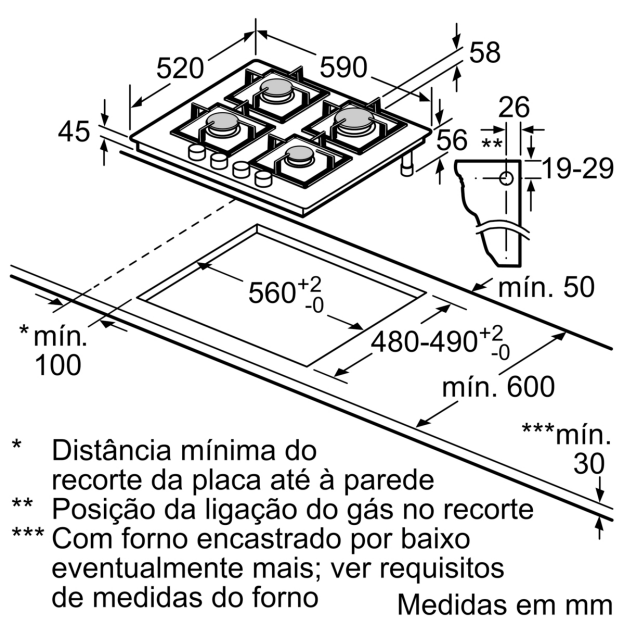
Desenhos à escala