BOSCH

Serie | 2

Box design

D

Chaminé de parede: completa liberdade para o design da cozinha.

- **Capacidade de extração máxima:** 620 m3/hm, assegura rapidamente uma ótima qualidade do ar.
- **Funcionamento extremamente silencioso:** elevado rendimento com potência sonora de apenas 67 dB.
- **Iluminação em halogéneo:** para uma óptima e eficiente iluminação da placa.

Technical data

Cor / Material da chaminé :	Inox
Tipologia :	Chaminé
Certificados de aprovação :	CE, VDE
Comprimento do cabo de alimentação eléctrica (cm) :	130
Altura da chaminé :	582-894/582-1004
Altura do produto, sem chaminé :	60
Distân. min. até disco eléctr. :	550
Distân.min.até queimador gás :	650
Peso líquido (kg) :	13,398
Tipo de controlo :	Mecânicos
Número de velocidades :	3
Extracção máxima de ar de saída :	620
Saída máxima do ar de recirculação :	400
Número de luzes :	2
Nível de ruído (dB(A) re 1 pW) :	67
Diâmetro da saída de ar :	150 / 120
Material do filtro de gordura :	Alumínio lavável
Código EAN :	4242002714394
Classificação da ligação (W) :	250
Corrente (A) :	10
Voltagem (V) :	220-240
Frequência (Hz) :	60; 50
Tipo de ficha :	Ficha Schuko/Gardy c/ terra
Tipo de instalação :	Montado na parede

4 242002 714394

Serie | 2 Exaustores

Box design

Chaminé de parede: completa liberdade para o design da cozinha.

Modo de funcionamento e desempenho:

- Para instalar na parede sobre a placa
- Possibilidade de funcionamento em recirculação de ar
- Capacidade de extração segundo a norma DIN/EN 61591: no modo normal máx. 620 m^3/h
- Nível de ruído em funcionamento máx.normal em modo de exaustão: 53 dB (A), corresponde 67 dB (re 1 pW) segundo a norma EN 60704-3 e EN 60704-2-13

Conforto:

- Controlo com interruptores basculantes
- 3 níveis de potência
- Iluminação através de 2 focos LED de 3W
- Intensidade iluminação: 315 lux
- Temperatura / aparência da cor da lâmpada: 2700 K
- Filtro metálico, lavável na máquina de lavar loiça

Classe de Eficiência Energética

- Classe de eficiência energética: D numa escala de classes de eficiência energética de A++ até E*
- Consumo anual de energia: 115 kWh/ano*
- Classe de eficiência de dinâmica dos fluidos: D*
- Classe de eficiência de iluminação: F*
- Classe de eficiência de filtragem de gorduras: C*
- Ruído MIN./MAX. no nível normal: 43/67 dB*

Medidas (mm):

- Medidas do aparelho em saída de ar (AxLxP): 642-954 x 900 x 500 mm
- Possibilidade de funcionamento em recirculação de ar
- Para utilização em modo de recirculação é necessário adquirir o módulo para recirculação standard ou CleanAir (acessórios)
- Medidas do aparelho em recirculação de ar (AxLxP): 642-1064 x 900 x 500 mm
- Medidas em recirculação com módulo CleanAir (AxLxP): 831-1161 x 900 x 500 mm
- Diâmetro da conduta Ø 150 mm (Ø 120 mm incluído)
- Potência de ligação: 250 W
- Comprimento do cabo elétrico: 1,3 m
- Válvula de refluxo incluída

** de acordo com o REGULAMENTO DELEGADO (UE) N.º 65/2014*

Serie | 2 Exaustores

Box design

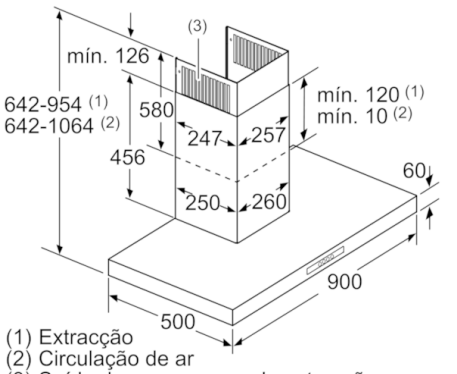

(1) Extracção
(2) Circulação de ar
(3) Saída de ar - em caso de extracção, montar com as ranhuras viradas para baixo

Medidas em mm

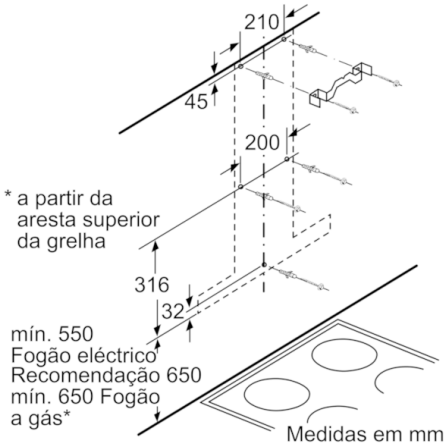

Medidas em mm

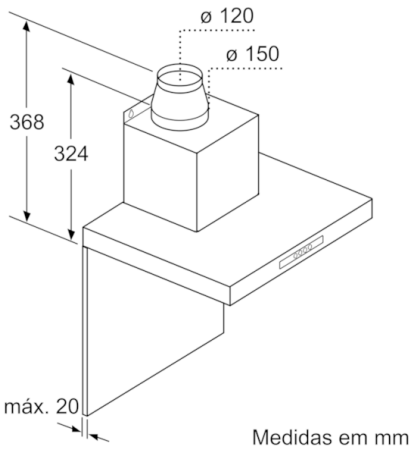

Medidas em mm

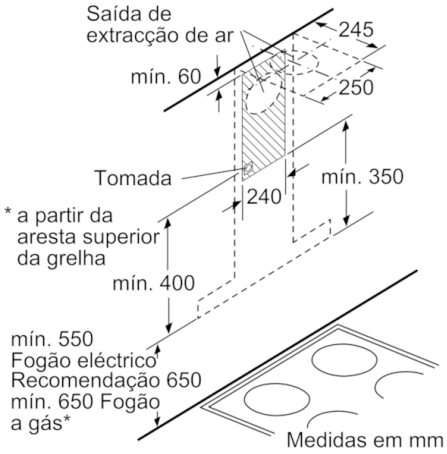

Medidas em mm