iQ700, Frigorífico integrável, 212.5 x 60.3 cm
CI24RP01

A+

Frigorífico integrável premium coolModul noFrost equipado com um compartimento com controlo independente da temperatura.

- ✓ Independentemente da temperatura do frigorífico, a da gaveta freshProtectBox pode regular-se para 4°C, 2°C ou 0°C, ideal para legumes, lacticíneos e carne/peixe.
- ✓ Gaveta crisperBox com railes telescópicos para prolongar a frescura das frutas e legumes
- ✓ Regulação eletrónica da temperatura: um ajuste sensível e preciso da temperatura desejada.
- ✓ Iluminação interior por LEDs: brilhante, duradoura, eficiente e sempre visível.
- ✓ Filtro airFresh para activamente combater os maus odores no interior do frigorífico.
- ✓ Série coolModul - uma gama de modelos de refrigeração premium que se pode combinar livremente.

Equipamento interior

Technical data

Tipo de construção : Encastrar
Opções do painel da porta : Impossível
Altura (mm) : 2125
Largura do produto sem pegas desembalado em mm. : 603
Profundidade (mm) : 608
Medidas do nicho para instalação(mm) : 2134.0 x 610 x 610
Peso líquido (kg) : 128,962
Classificação da ligação (W) : 266
Corrente (A) : 10
De que lado está montada a porta? : Direita reversível
Voltagem (V) : 220-240
Frequência (Hz) : 50
Certificados de aprovação : CE, VDE
Comprimento do cabo de alimentação eléctrica (cm) : 300
Número de compressores : 1
N.º de circuitos de frio independentes : 1
Ventilador interior da secção do frigorífico : Não
Sentido de abertura da porta reversível : Sim
Número de prateleiras ajustáveis no compartimento de refrigeração : 3
Prateleiras para garrafas : Não
Código EAN : 4242003566220
Marca : Siemens
Nome do produto / Código comercial : CI24RP01
Classe de Eficiência Energética - (2010/30/EC) : A+
Consumo de energia anual (kWh/annum) - NOVO (2010/30/EC) : 169,00
Capacidade líquida do frigorífico (l) - novo (2010/30/EC) : 369
Capacidade líquida do congelador (l) - novo (2010/30/EC) : 0
Sistema de descongelação : Completo
Capacidade de congelação (kg/24h) - novo (2010/30/EC) : 0
Classe climática : SN-T
Nível de ruído (dB(A) re 1 pW) : 40
Tipo de instalação : N/D

4 242003 566220

Acessórios opcionais

FI24Z090	24" Painel de Porta Inox sem puxador
CI60Z100	Jogo de ligação
CI60Z000	Jogo de ligação
CI24Z100	Rodapé
CI24Z000	Toe Kick w/o waterfilter 24"SDx right
CI10Z090	Puxador externo longo em inox

iQ700, Frigorífico integrável, 212.5 x 60.3 cm
CI24RP01

Equipamento interior

CONSUMO / CAPACIDADE
- Classe de eficiencia energética: A+ numa escala de classes de eficiência energética de A+++ até D
- Consumo de energia: 169 kWh/ano
- Capacidade bruta/útil total: 423/369 litros

CONFORTO E SEGURANÇA
- Regulação electrónica da temperatura, através de visor digital
- Display digital
- Modo Eco
- Função férias
- Alarme acústico de porta aberta
- Iluminação interior por LEDs
- Descongelação automática

FRIGORÍFICO
- Sistema multiAirflow
- Função "super refrigeração"
- 4 prateleiras de vidro, 3 ajustáveis em altura
- 1 gaveta transparente com railes telescópicos
- 1 gaveta transparente para legumes com regulação de humidade e railes telescópicos
- Gaveta freshProtectbox (0°c; 2°c; 4°c) com railes telescópicos, com 51 litros de capacidade
- 1 prateleiras grandes na porta, 2 prateleiras pequenas na porta
- Compartimento diário com fecho magnético

INFORMAÇÃO TÉCNICA
- Capacidade útil do frigorifico: 369 litros
- Capacidade útil do frigorífico: 318 litros
- Capacidade da gaveta Gaveta freshProtectbox: 51 l
- Classe climática: SN-T
- Nível de ruído: 40 dB (re 1 pW)
- Ventilação através da zona inferior do aparelho
- Base ajustável
- Abertura da porta a 115°
- Sentido de abertura da porta à direita, reversível

MEDIDAS
- Aparelho (A x L x P sem puxador): 212.5 x 60.3 x 60.8 cm
- Nicho (A x L x P): 213,4 cm x 61,0 cm x 61,0 cm

iQ700, Frigorífico integrável, 212.5 x 60.3 cm
CI24RP01
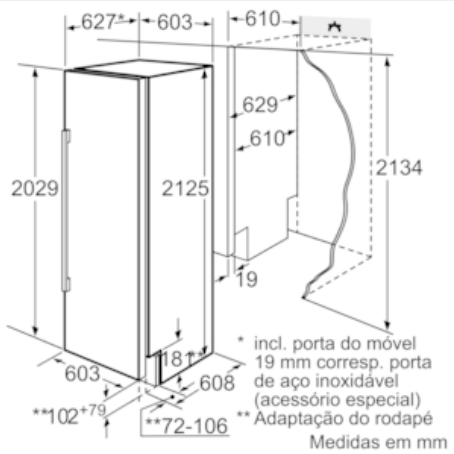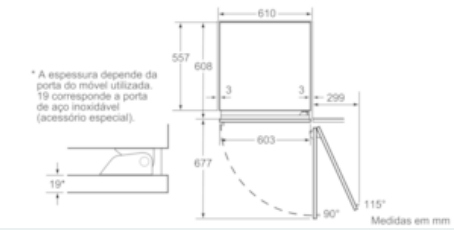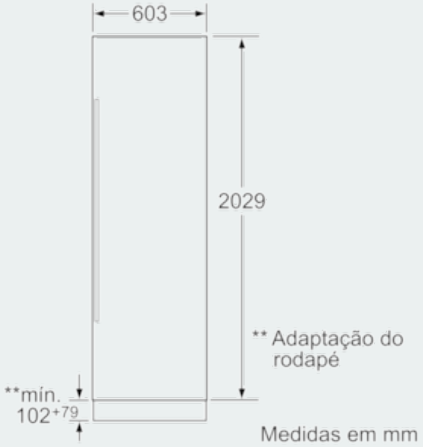
Desenhos à escala