Acessório para frigoríficos
CI10Z090

Equipamento interior

Technical data

Dimensões do produto embalado : 60 x 105 x 880
Dimensões da palete : 76.0 x 80.0 x 120.0
Número standard de unidades por palete : 60
Peso líquido : 1,2
Peso bruto : 1,2
Código EAN : 4242003402986

4 242003 402986

Acessório para frigoríficos
CI10Z090

Equipamento interior

- Puxador externo longo em inox

Acessório para frigoríficos
CI10Z090
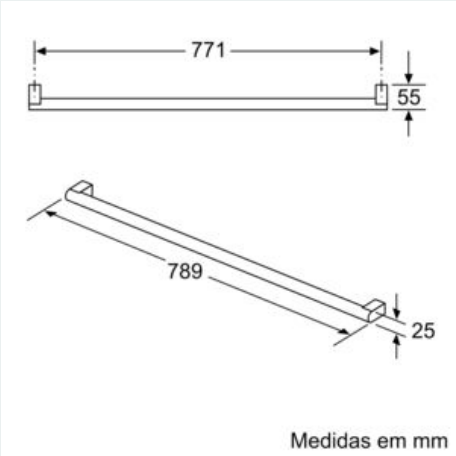
Desenhos à escala