iQ700, Forno compacto integrável, Inox
CB635GNS1

Acessórios incluidos

1 x Grelha
1 x Assadeira universal

Acessórios opcionais

HZ6BCA0	
HZ625071	Tabuleiro para grelhados
HZ327000	Set pedra pizza e pá em madeira

O forno compacto de 45 cm de alura oferece um moderno modo confecção dos pratos

- ✓ coolStart: cozinhe alimentos congelados sem necessitar de pré-aquecer o forno.
- ✓ Visor TFT: menu intuitivo de fácil utilização.
- ✓ ecoClean Plus: limpeza sem esforço graças a um revestimento especial e poroso.
- ✓ Classe de eficiência energética A+: para cozinhados mais eficientes
- ✓ cookControl Plus: sucesso garantido para inúmeros pratos.

Equipamento interior

Technical data

Cor frontal do material : Inox
Tipo de construção : Encastrar
Sistema de limpeza incluído : Não
Medidas do nicho para instalação(mm) : 450-455 x 560-568 x 550
Dimensões do produto (mm) : 455 x 594 x 548
Dimensões do produto embalado : 520 x 710 x 650
Material do painel de controlo : Inox
Material da porta : Vidro
Peso líquido (kg) : 29,914
Volume util (da cavidade) - cavidade 1 : 47
Método de cozedura : , 4D hot air, Ar quente ECO, Calor inferior, Calor superior/inferior, Deep-frozen food special, Estufar lentamente, Fase para pizzas, Grelhador com circ. de ar, Grelhador de grande superfície, Grelhador de peq. superfície, Manter quente, pré-aquecimento
Material da cavidade : Esmaltado
Controlo de temperatura : Electrónicos
Quantidade de luzes interiores : 1
Certificados de aprovação : CE, VDE
Comprimento do cabo de alimentação eléctrica (cm) : 150
Código EAN : 4242003673942
Número de cavidades - (2010/30/CE) : 1
Classe de Eficiência Energética - (2010/30/EC) : A+
Energy consumption per cycle conventional (2010/30/EC) : 0,73
Energy consumption per cycle forced air convection (2010/30/EC) : 0,61
Índice de Eficiência Energética (2010/30/EC) : 81,3
Classificação da ligação (W) : 2990
Corrente (A) : 13
Voltagem (V) : 220-240
Frequência (Hz) : 60; 50
Tipo de ficha : Ficha Schuko/Gardy c/ terra

4 242003 673942

iQ700, Forno compacto integrável, Inox
CB635GNS1

Equipamento interior

Tipo de forno /Modo de aquecimento:
- Forno compacto integrável com 13 modos de aquecimento: Ar quente 4D, Ar quente suave, Calor superior/ inferior, Calor superior/ inferior suave, Grelhar com ar circulante, Grelhar - grande quantidade, Grelhar - pouca quantidade, Função Pizza, Função coolStart, Calor inferior, Assar lentamente, Preaquecer a loiça, Manter quente
- Amplitude de temperatura 30 °C - 300 °C
- Volume: 47 litros

Design:
- Puxador em inox
- Comandos rotativos
- Cavidade interior em esmalte antracite

Limpeza:
- Limpeza ecoClean: parede posterior
- Interior da porta em vidro

Conforto:
- Visor TFT (2,8") - visor TFT com textos cores e teclas laterais tácteis
- cookControl: Programas automáticos
- Número de programas automáticos: 10
- Pré-aquecimento rápido automático
- Sugestão automática da temperatura para cada função
- Indicação da temperatura actual
- Controlo de aquecimento
- cookControl
- Modo sabático
- Relógio eletrónico, com regulação da duração e fim de confeção
- Iluminação interior halogénea
- softMove: abertura e fecho suave da porta do forno.
- Turbina de arrefecimento
- Ventilador em inox
- Botão "Info"

Sistema de railes
- Equipado com 1 nível de railes telescópicos, totalmente extraíveis, com função stop

Acessórios:
- 1 x Grelha, 1 x Assadeira universal

Segurança e ambiente:
- Porta com temperatura baixa
- Bloqueio de segurança para crianças
- Desligar automático de segurança do forno
- Indicador de calor residual
- Tecla de início/fim
- Interruptor contacto da porta

Informação técnica:
- Comprimento cabo elétrico: 150 cm
- Potência de ligação 2.99 kW
- Dimensões do aparelho (AxLxP): 455 x 594 x 548 mm
- Dimensões do nicho (AxLxP): 450-455 x 560-568 x 550 mm
- "Por favor consulte o esquema técnico de instalação"

iQ700, Forno compacto integrável, Inox
CB635GNS1

Desenhos à escala

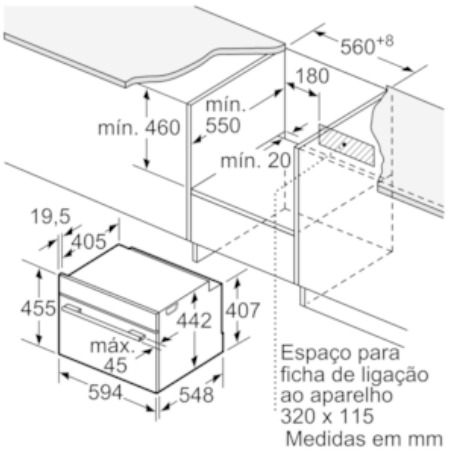

Instalação com uma placa de cozinhar.

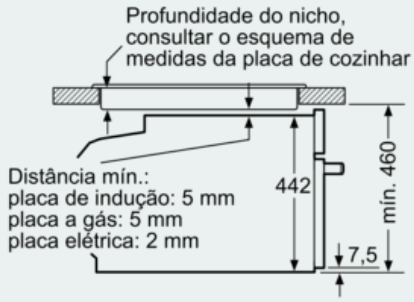

Medidas em mm

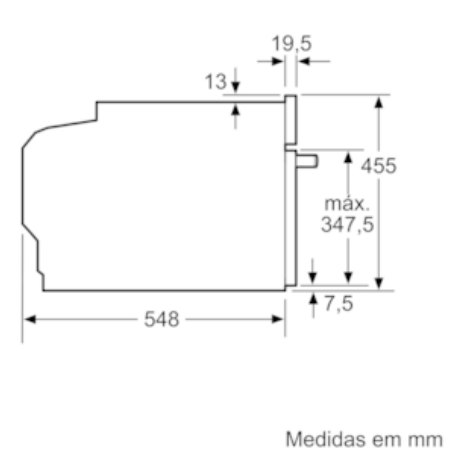

Se o aparelho compacto for instalado por baixo de uma placa de cozinhar, tem de ser observada a seguinte espessura da bancada (se necessário incl. estrutura inferior).
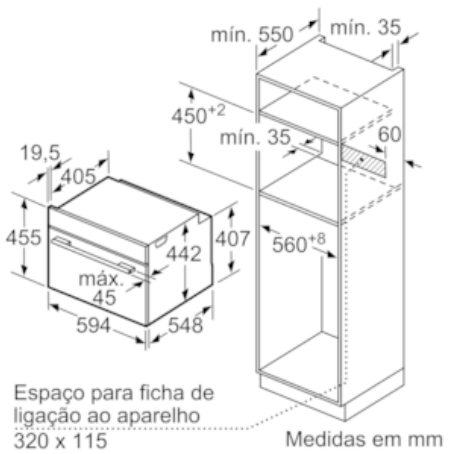
Tipo de placa	espessura mín. da bancada	
	saliente	plana à superfície
Placa de indução	42 mm	43 mm
Placa de indução de superfície integral	52 mm	53 mm
Placa a gás	32 mm	43 mm
Placa elétrica	32 mm	35 mm