iQ700, Gaveta de aquecimento, 60 x 14 cm, Branco
BI630CNW1

A gaveta de aquecimento é perfeita para pré-aquecer loiça, para manter os alimentos quentes e para cozinhar lentamente.

✓ push&pull – A gaveta sem puxador que é fácil de abrir e fechar.

Equipamento interior

Technical data

Tipo de construção : Encastrar
Cor frontal do material : Branco
número máximo de pratos : 12
Número máximo de chávenas de café expresso : 64
Dimensões do produto embalado : 210 x 660 x 660 mm
Medidas do nicho para instalação : 140 x 560 x 550 mm
Código EAN : 4242003676608
Classificação da ligação eléctrica : 810 W
Corrente : 10 A
Voltagem : 220-240 V
Frequência : 60; 50 Hz
Tipo de ficha : Ficha Schuko/Gardy c/ terra

4 242003 676608

iQ700, Gaveta de aquecimento, 60 x 14 cm, Branco
BI630CNW1

Equipamento interior

- Resistência integrada na base de vidro
- Regulação da temperatura em 4 níveis: de 40 °C a 80 °C

Conforto:
- Capacidade máxima 25 kg
- Capacidade para até 64 chávenas de café ou 12 pratos

Informação técnica:
- Comprimento cabo elétrico: 150 cm
- Dimensões do aparelho (AxLxP): 140 x 594 x 548 mm
-
- Dimensões do nicho de encastre (A x L x P): 140 mm x 560 mm - 568 mm x 550 mm

iQ700, Gaveta de aquecimento, 60 x 14 cm, Branco
BI630CNW1

Desenhos à escala

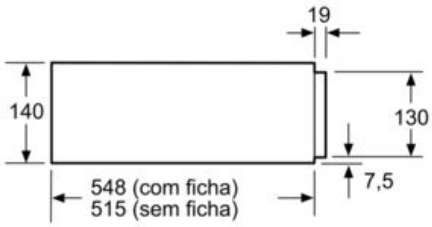

Através de uma gaveta de aquecimento podem ser montados fornos compactos com uma altura do aparelho de 455 mm. Não é necessário um fundo falso.

Medidas em mm

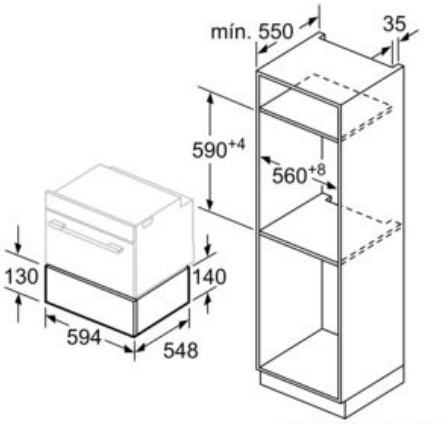

Medidas em mm