Máquina de Lavar Loiça Totalmente Integrável, 45 cm
3VT304NA

3VT304NA

- Consumo de água programa ECO 50 ºC: 11.5 litros
- Classe de eficiência energética: A+
- Motor ExtraSilencio
- Capacidade: 9 serviços padrão
- Indicadores luminosos: Ligado, Fim de programa, Reposição de sal e abrillantador, Erro na admissão de água
- Indicação do tempo restante e estado de programa - indicador de erro na admissão de água, Sinal acústico de fim do programa, Lavar + Secar LEDs
- Indicação electrónica de falta de sal e Indicação electrónica de falta de abrilhantador
- Função especial: <14883brandlookup(HABE)
- Sistema de Protecção de Vidros: Aqua-Vario Permutador de calor
- Sensor de carga
- Detecção automática de detergentes combinados
- 10 anos de Garantia contra ferrugem no compartimento interior de lavagem.
- Assistente de dosagem
- Suportes rebatíveis no cesto superior/inferior: 0 / Nenhum elemento
- Termosolar: Possibilidade de ligação a água fria ou quente com temperatura até 60ºC
- Consumo de energia no programa Eco 50: 220 kWh/ano, basado em 280 ciclos normais de lavagem, tendo como pressuposto a entrada de água fria e o consumo dos modos de baixo consumo. O consumo de energia real depende das condições de utilização do aparelho.
- Consumo de energia no Programa Eco 50: 0.78 kWh
- Consumo de electricidade no modo desligado / modo não desligado: 0.1 W / 0.1 W
- Consumo de água no programa Eco 50: 3220 l/ano, basado em 280 ciclos normais de lavagem. O consumo real de água depende das condiições de utilização do aparelho
- Consumo de água no Programa Eco 50: 11.5 l
- Classe de eficiência de secagem: A
- Duração do programa Eco 50: 195 min
- Duração do modo "sem estar desligado": 0 min
- Nível de ruído 48 db (re 1 pW).

Acessórios incluidos

4242006267179

Máquina de Lavar Loiça Totalmente Integrável, 45 cm
3VT304NA

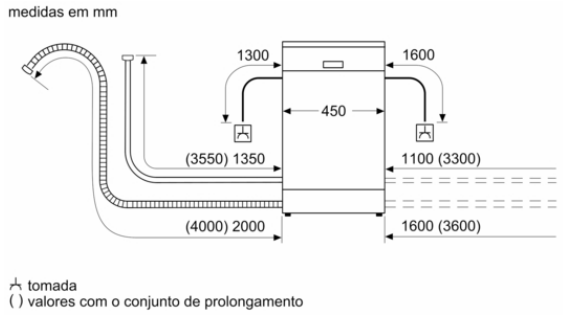

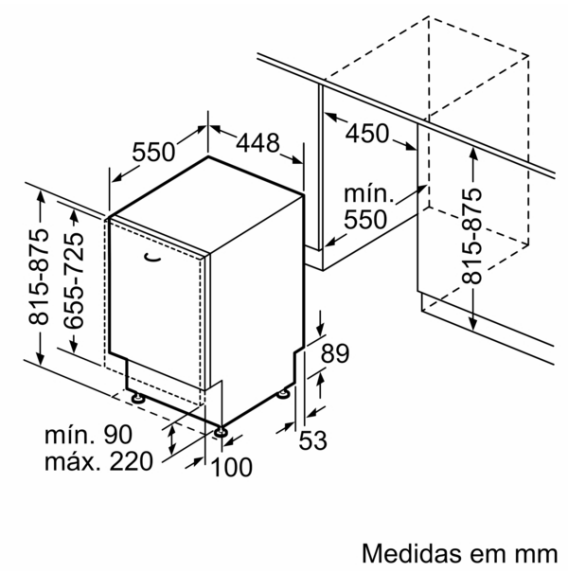

Características

Classe de eficiência energética: F
Consumo de energia para 100 ciclos do programa Eco: 78 kWh
Número máximo de serviços de loiça: 9
O consumo de água do programa eco em litros por ciclo: 11,5 l
Duração do programa: 3:15 h
Emissão de ruído aéreo: 48 dB(A) re 1 pW
Classe de emissão de ruído aéreo: C
Tipo de construção: Encastrar
Altura sem tampo: 0 mm
Dimensões do produto: 815 x 448 x 550 mm
Medidas do nicho para instalação: 815-875 x 450 x 550 mm
Certificados de aprovação: CE, VDE
Profundidade com porta aberta a 90 graus: 1150 mm
Pés ajustáveis: Yes - all from front
Ajuste máximo dos pés: 60 mm
Plinto ajustável: Tanto horizontal como vertical
Peso líquido: 28,725 kg
Peso bruto: 30,5 kg
Classificação da ligação: W
Corrente: 10 A
Voltagem: 220-240 V
Frequência: 50; 60 Hz
Comprimento do cabo de alimentação eléctrica: 175 cm
Tipo de ficha: Ficha Schuko/Gardy c/ terra
Comprimento da mangueira de entrada: 150 cm
Comprimento da mangueira de saída: 205 cm
Código EAN: 4242006267179
Tipo de instalação: Totalmente integrado

Características de consumo e ligação

2021-11-14