Máquina de Lavar e Secar Roupa, 9/6 kg, , Branco
3TW994B

- Esqueceu-se de uma meia ou de uma toalha? Fácil, basta premir a tecla pausa+carga e adicionar a peça esquecida.
- Com a função fim diferido pode programar a sua máquina para que termine a lavagem quando chega a casa.
- Capacidade para cargas até 8 Kg e velocidade de centrifugação até 1400 rpm.
- Paineis latereis anti-vibração para que o silêncio volte finalmente à sua Cozinha.
- Máxima eficiência de centrifugação, para resultados perfeitos.

Technical data

Classe de eficiência energética do ciclo de lavagem/secagem (Regulamento): ..... E
Classe de eficiência energética do programa Eco 40-60 (Regulamento): C
Consumo ponderado de energia em kWh por 100 ciclos de lavagem/secagem completos: ..... 372 kWh
Consumo ponderado de energia em kWh por 100 ciclos de lavagem do programa eco 40-60: ..... 64 kWh
Capacidade máxima em kg num ciclo de lavagem/secagem: 6.0
Capacidade máxima em kg num ciclo de lavagem: 9.0
O consumo de água do ciclo de lavagem e secagem completo em litros por ciclo: ..... 84 l
O consumo de água do programa eco em litros por ciclo: ..... 41 l
Duração do ciclo de lavagem e secagem completo em horas e minutos à capacidade nominal: ..... 7:45 h
A recolher dados. Aguarde alguns segundos e depois tente cortar e copiar novamente.: ..... 3:45 h
Classe de eficiência de secagem por centrifugação do programa eco 40-60 B
Emissão de ruído aéreo: ..... 69 dB(A) re 1 pW
Classe de emissão de ruído aéreo: ..... A
Tipo de construção: ..... Livre instalação
Tampo amovível: ..... Não
Abertura da porta: ..... Abertura à esquerda
Comprimento do cabo de alimentação eléctrica: ..... 210.0 cm
Altura sem tampo: ..... -12 mm
Dimensões do produto: ..... 848 x 598 x 590 mm
Peso líquido: ..... 81.2 kg
Volume do tambor: ..... 65 l
Código EAN: 4242006292379

Acessórios opcionais

WX975600	Acessórios Máquinas lavar roupa
WZ10131	Acessórios Máquinas lavar roupa

4 242006 292379
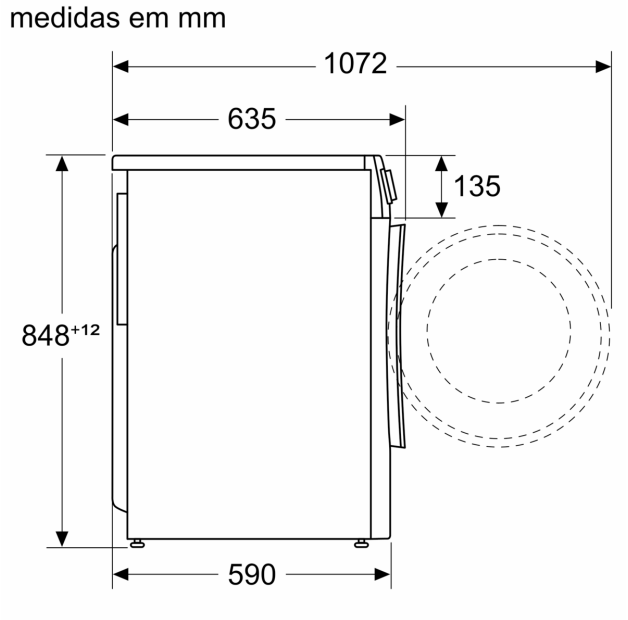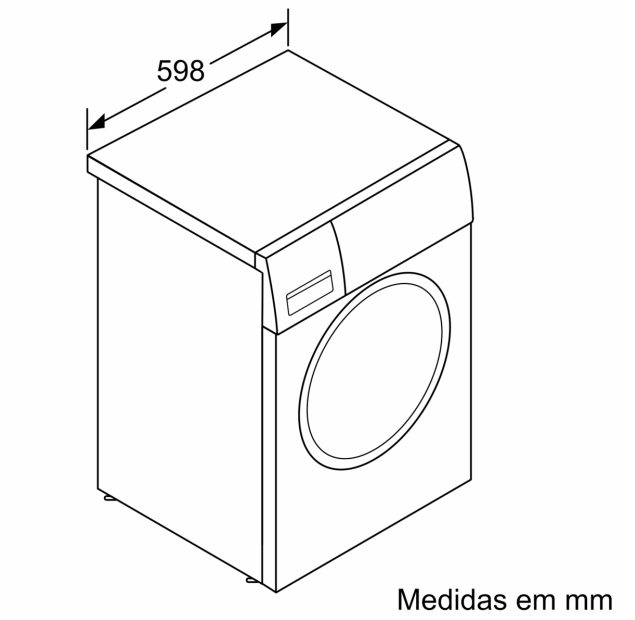
Máquina de Lavar e Secar Roupa, 9/6 kg, , Branco
3TW994B