Máquina de Lavar Roupa, Carga Frontal, 8 kg, 1200 rpm
3TS886B

3TS886B

- Velocidade máx. de centrifugado: 1200 rpm
- Classe de eficiência energética A+++
- Consumo de água e energia anual: 11220 l/ 196 kWh
- Consumo de energia no programa standard Algodão 60°C: 0.94 kWh com carga completa e 0.9 kWh no caso de carga parcial, assim como 0.7 kWh no programa standard Algodão 40ºC com carga parcial
- Sistema AquaControl: gestão precisa do consumo de água
- Capacidade de carga: 8 kg
- Paineis laterais com design anti-vibração
- Varioperfect: Opção +rápido para reduzir a duração dos programas até 65%
- Funções adicionais: Pausa+Carga, menos ferro, +Eco, +Rápido
- Programas especiais:Camisas, Alergia Plus /Higiene, Sport, microfibras + impregnação, Super rápido 15/30 min., Mix
- Selector de velocidade de centrifugação de 1200 a 400 com exclusão de centrifugação
- Tambor Variosoft para lavagens especialmente cuidadosas
- Protecção multipla contra inundações. Protecção contra fugas de água
- Segurança para crianças
- Nível de ruído na lavagem: 56 dB(A), no programa da norma
- Nível de ruído durante a centrifugação: 75 dB(A), no programa da norma
- Medidas (A x L x P): 85 x 59.8 x 59 cm
- Pode ser colocado sob bancadas com 85 cm de altura

Acessórios incluidos

4242006237455

Máquina de Lavar Roupa, Carga Frontal, 8 kg, 1200 rpm
3TS886B

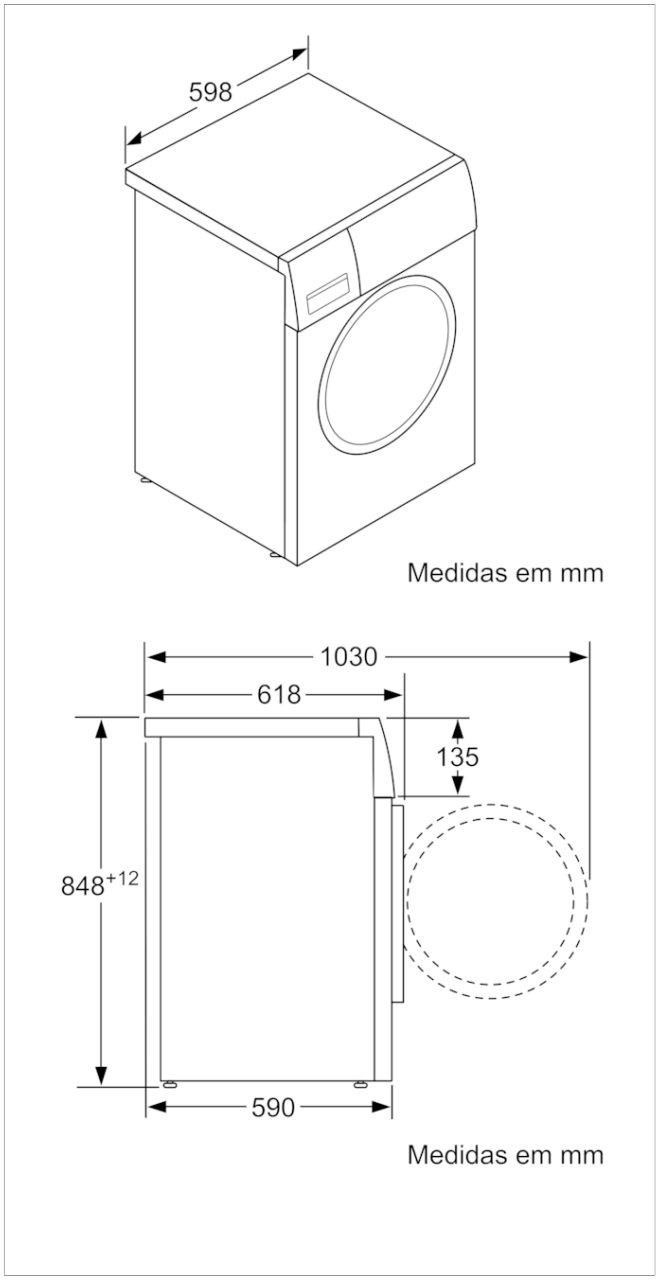

Características
Tipo de construção: Livre instalação
Altura sem tampo (mm): 848
Dimensões do produto (mm): 848 x 598 x 590
Altura p/montagem sob banc.: 848,00
Peso líquido (kg): 72,239
Classificação da ligação (W): 2300
Corrente (A): 10
Voltagem (V): 220-240
Frequência (Hz): 50
Certificados de aprovação: CE, VDE
Comprimento do cabo de alimentação eléctrica (cm): 160
Classe de desempenho de lavagem: A
De que lado está montada a porta?: À esquerda
Rodas: Não
Código EAN: 4242006237455
Capacidade algodão (kg) - NOVO (2010/30/EC): 8,0
Consumo de energia anual (kWh/annum) - NOVO (2010/30/EC): 196,00
Consumo potência em stand-by modo (W) - NOVO (2010/30/EC): 0,12
Consumo potência em stand-by modo (W) - NOVO (2010/30/EC): 1,49
Consumo anual de água (l/annum) - NOVO (2010/30/EC): 11220
Classe de desempenho da centrifugação: B
Velocidade de centrifugação máxima (rpm) - novo (2010/30/EC): 1191
Ø Tempo de lavagem "Algodão 40 °C", carga parcial, 2010/30/EC (min.): 195
Ø Tempo de lavagem "Algodão 60 °C", carga completa, 2010/30/EC (min.): 215
Ø Tempo de lavagem "Algodão 60 °C", carga parcial, 2010/30/EC (min.): 215
Nível de ruído da lavagem (dB(A) re 1 pW): 56
Nível de ruído da centrifugação dB(A) re 1 pW: 75
Tipo de instalação: Livre instalação

Características de consumo e ligação

2021-07-10