Máquina de Secar Roupa, Bomba de Calor, 8 kg, Branco pastel
3SB285B

3SB285B

- Classe de eficiência energética: A+
- Totalmente electrónico
- Filtro de protecção para o condensador
- Capacidade de carga: 8 kg
- Display para indicação do tempo residual 24 h, programação de fim diferido e estado do programa
- Indicação electrónica do tempo restante, estado programa e fim diferido Regulação de fim diferido até 24 horas.24
- Programas especiais: Camisas, acabamento para lãs, mix, toalhas, Programa tempor. 30 min. frio, Prog. Tempor. 30 min. quente, Roupa desportiva, Lingerie, Super Rápido 40min., Camisas
- Teclas Touch-Control: menos ferro
- Laterais com design anti-vibração: maior estabilidade e silêncio
- Tambor Softcare: Tambor galvanizado tambor de grande volume com superfície elíptica e pás assimétricas
- Fase anti-rugas no final do programa (120 min)
- Pode ser colocado sob bancadas com 85 cm de altura
- Consumo de energia anual: 270. 0 kWh
- Potência sonora na fase de secagem: 65 dB(A) re 1pW

Acessórios incluidos

4242006250881

antivibración

A+

Máquina de Secar Roupa, Bomba de Calor, 8 kg, Branco pastel
3SB285B

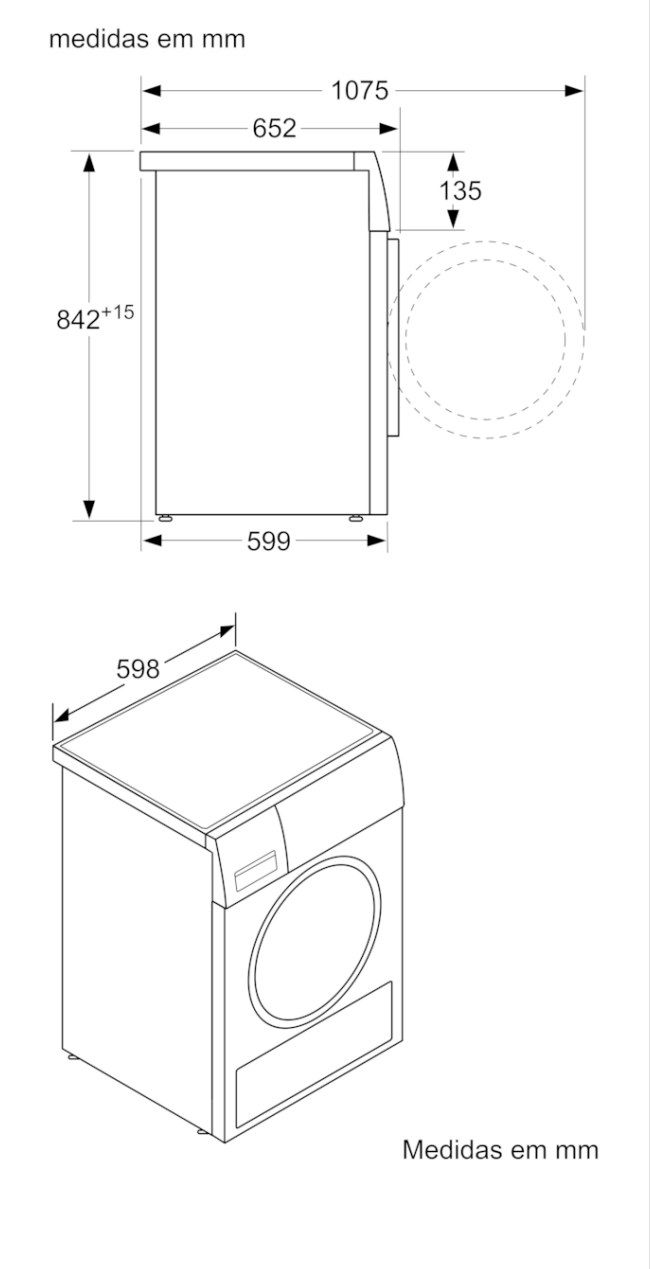

Características
Tipo de construção: Livre instalação
Tampo amovível: Não
De que lado está montada a porta?: Direita
Comprimento do cabo de alimentação eléctrica (cm): 145,0
Altura sem tampo (mm): 842
Dimensões do produto (mm): 842 x 598 x 599
Peso líquido (kg): 45,607
Gás fluorado com efeito estufa: Sim
Tipo de agente de frio: R134a
Dispositivo hermeticamente fechado: Sim
Quantidade de gases fluorados (kg): 0,215
A quantidade expressa em equivalente de CO2 (t): 0,307
Código EAN: 4242006250881

Características de consumo e ligação
Classificação da ligação (W): 600
Corrente (A): 10
Voltagem (V): 220-240
Frequência (Hz): 50
Certificados de aprovação: CE, VDE
Capacidade algodão (kg) - NOVO (2010/30/EC): 8,0
: Seco para armário
Classe de Eficiência Energética - (2010/30/EC): A+
Consumo de energia secador eléctrico, plena carga - NOVO (2010/30/EC): 2,22
Tempo de programa padrão de algodão em plena carga (min): 224
Consumo de energia secador eléctrico, carga parcial - NOVO (2010/30/EC) (kWh): 1,25
Tempo de programa padrão de algodão em carga parcial (min): 130
Consumo de energia anual ponderado, secador eléctrico - NOVO (2010/30/EC) (kWh): 270,0
Programa de tempo ponderado (min): 170
Agente de condensação eficiência plena carga (%): 83
Agente de condensação eficiência carga parcial (%): 79
Condensação eficiência ponderada (%): 81

2020-12-03