Frigorífico integrável debaixo de bancada, 82 x 60 cm
3KUB3253

3KUB3253

INFORMAÇÃO GERAL

- Integrável debaixo de bancada
- Prateleiras de vidro de segurança
- Gaveta para frutas e legumes de grande capacidade
- Descongelação e evaporação automática
- Juntas de portas desmontáveis
- Porta com abertura para a direita, Porta reversível
- Iluminação interior

INFORMAÇÃO TÉCNICA

- Consumo de energia em 365 dias: 118 kWh/ano
- Capacidade bruta total: 139 litros
- Capacidade útil total: 137 litros
- Classe climática: Classe climática: SN-ST
- Aparelho (A x L x P sem puxador): 82 x 59.8 x 54.8 cm
- Dimensões de encastre (AxLxP): 82.0 cm x 60.0 cm x 55.0 cm
- Pode combinar-se com o congelador 3GUB3252

Acessórios incluidos

4242006206673

A+

Frigorífico integrável debaixo de bancada, 82 x 60 cm
3KUB3253

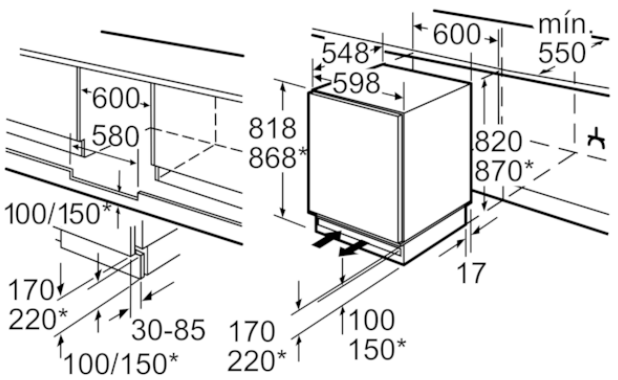

* Rodapé variável/altura de montagem

Espaço para ligação elétrica lateral à direita ou à esquerda do aparelho.
Entrada e saída de ar no rodapé.

Medidas em mm

Características
Tipo de construção: Encastrar
Opções do painel da porta: Impossível
Altura (mm): 820
Largura do produto sem pegas desembalado em mm.: 598
Profundidade (mm): 548
Medidas do nicho para instalação(mm): 820 x 600 x 550
Peso líquido (kg): 32,645
Classificação da ligação (W): 90
Corrente (A): 10
De que lado está montada a porta?: Direita reversível
Voltagem (V): 220-240
Frequência (Hz): 50
Certificados de aprovação: CE, VDE
Comprimento do cabo de alimentação eléctrica (cm): 230
Número de compressores: 1
N.º de circuitos de frio independentes: 1
Ventilador interior da secção do frigorífico: Não
Sentido de abertura da porta reversível: Sim
Número de prateleiras ajustáveis no compartimento de refrigeração: 3
Prateleiras para garrafas: Não
Código EAN: 4242006206673
Marca: Balay
Nome do produto / Código comercial: 3KUB3253
Categoria do produto: Frigorífico
Consumo de energia anual (kWh/annum) - NOVO (2010/30/EC): 118,00
Capacidade líquida do frigorífico (l) - novo (2010/30/EC): 137
Capacidade líquida do congelador (l) - novo (2010/30/EC): 0
Sistema de descongelação: Não
Capacidade de congelação (kg/24h) - novo (2010/30/EC): 0
Nível de ruído (dB(A) re 1 pW): 38
Classe climática: SN-ST
Tipo de instalação: Encastre por baixo

Características de consumo e ligação

2021-08-05