Combinado integrável, 177.2 x 54.1 cm, Porta com dobradiça deslizante 3KIE734F

Uma cozinha com um design minimalista requer um frigorífico integrável.

Technical data

Classe de eficiência energética: ....E
Consumo médio anual de energia em kilowatt-hora por ano (kWh/a): .....234 kWh/a
Soma do volume dos compartimentos de congelação: .... 76 l
Soma do volume dos compartimentos de refrigeração: ....184 l
Emissão de ruído aéreo: ....35 dB(A) re 1 pW
Classe de emissão de ruído aéreo: ....B
Tipo de construção: .... Encastre
Opções do painel da porta: ....Impossível
Altura: ....1772 mm
Largura: ....541 mm
Profundidade do produto: .... 548 mm
Medidas do nicho para instalação (AxLxP): ....1775.0 x 560 x 550 mm
Peso líquido: .... 51.8 kg
Protetor de fusível: .... 10 A
Abertura da porta: ....Direita reversível
Voltagem: .... 220-240 V
Frequência: ....50 Hz
Comprimento do cabo de ligação: .... 230.0 cm
Número de compressores: 1
N.º de circuitos de frio independentes: 1
Ventilador interior da secção do frigorífico: ....Não
Sentido de abertura da porta reversível: .... Sim
Número de prateleiras ajustáveis no compartimento de refrigeração: 3
Prateleiras para garrafas: .... Sim
Sistema de descongelação: .... Congeladores
Tipo de instalação: ....Totalmente integrado

4 242006 297244

Combinado integrável, 177.2 x 54.1 cm,
Porta com dobradiça deslizante
3KIE734F

medidas em mm

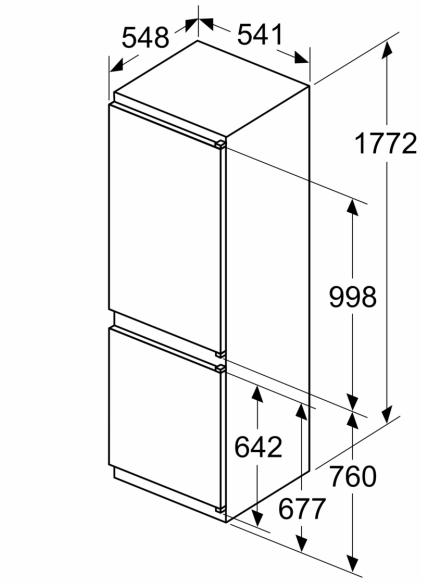

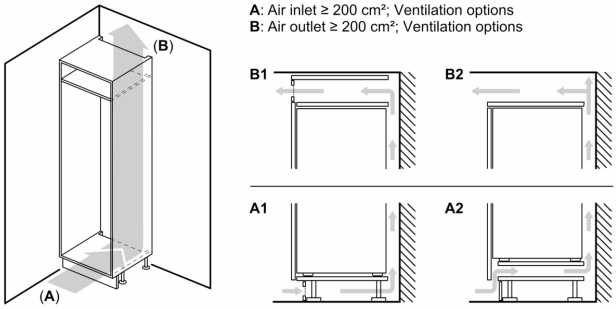

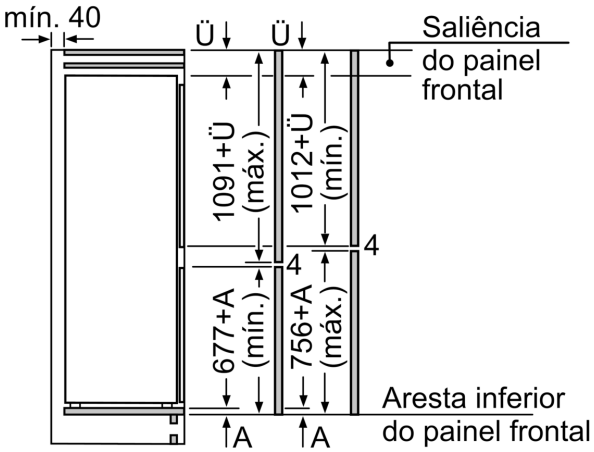

As medidas indicadas das portas dos móveis são válidas para uma junta de porta de 4 mm.

Medidas em mm

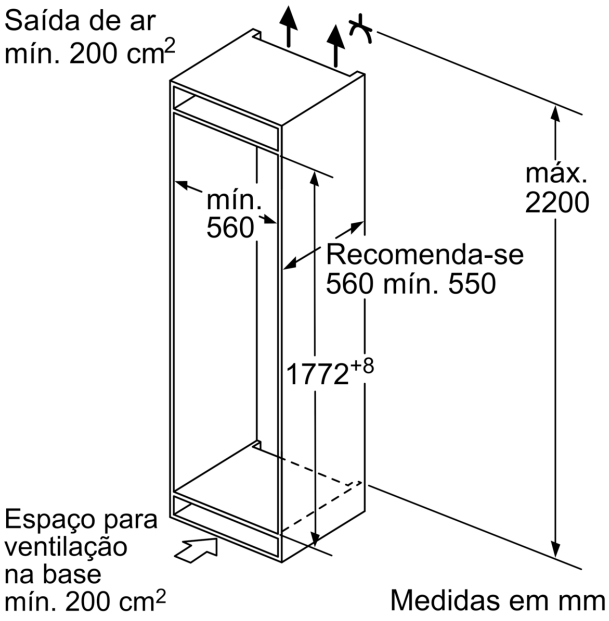

Medidas em mm