3HB598NC Preto
Forno independente
90 cm largura

3HB598NC

Tipo de forno /Modo de aquecimento:

- Forno multifunção (9 funções): modo ECO, calor inferior, grill de grande superfície, ar quente circulante, grill simples, assar, forno a lenha, turbo grill, turbo assar
- Amplitude de temperatura 50 °C - 250 °C
- Turbina de arrefecimento
- Potência de ligação 3 kW

Conforto:

- de 1 nível
- Iluminação do Forno
- Paredes do forno lisas
- Suportes do forno removíveis
- Porta do forno removivel para fácil limpeza
- Acessórios: 1 x Tabuleiro esmaltado, 1 x Grelha

Medidas (mm)

- Aparelho (AxLxP): 478 x 896 x 568
- Nicho (AxLxP): 467-470 x 860-864 x 560 mm
- Cabo com ficha (1,15 m)
- Classe de eficiência energética: B numa escala de classes de eficiência energética de A+++ até D*

  Consumo de energia por ciclo na função de aquecimento convencional: 1.25 kWh

  Consumo de energia por ciclo na função de aquecimento por circulação forçada de ar: 1.05 kWh

  Número de cavidades: 1

  Fonte de energia: elétrica

  Volume útil do compartimento: 77 litros

  * de acordo com o REGULAMENTO DELEGADO (UE) N.º 65/2014

Acessórios incluidos

4242006240240

3HB598NC Preto
Forno independente
90 cm largura

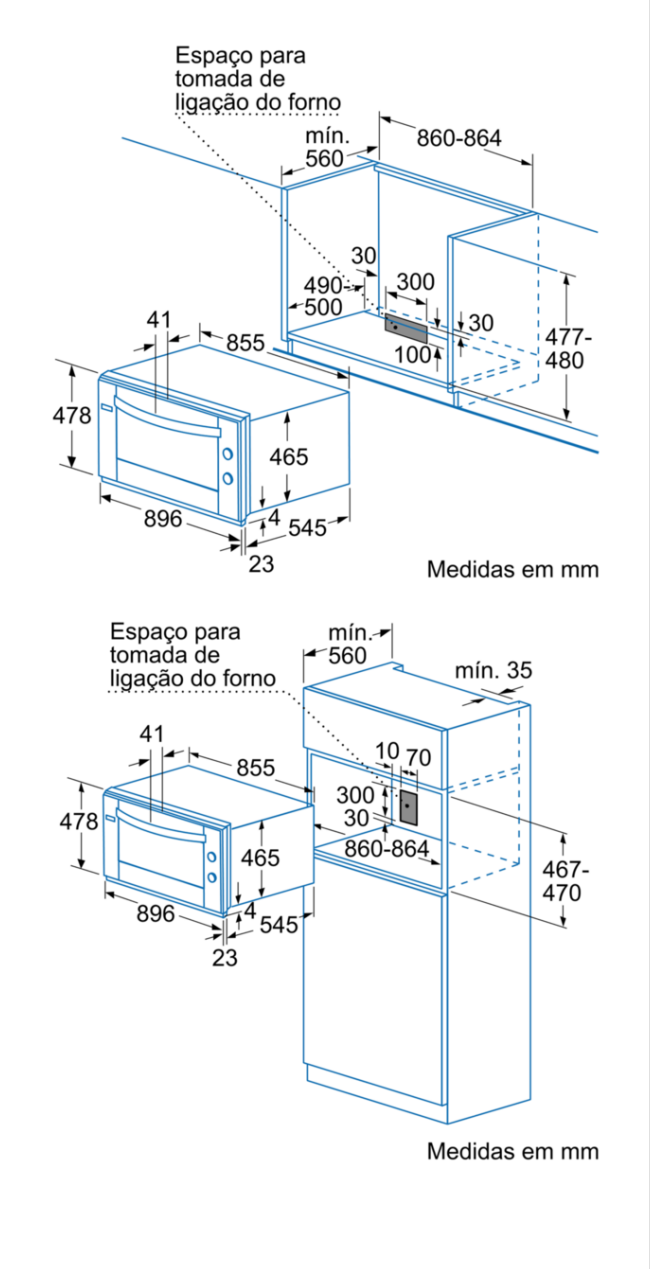

Características

Cor frontal do material: Preto
Tipo de construção: Encastrar
Sistema de limpeza incluído: Não
Medidas do nicho para instalação(mm): 467-470 x 860-864 x 560
Dimensões do produto (mm): 478 x 896 x 568
Dimensões do produto embalado: 610 x 660 x 980
Material do painel de controlo: Vidro
Material da porta: Vidro
Peso líquido (kg): 43,055
Volume util (da cavidade) - cavidade 1: 77
Método de cozedura: Ar quente ECO, Calor inferior, Calor superior/inferior, circulação de ar, Fase para pizzas, Grelhador com circ. de ar, Grelhador de grande superfície, Grelhador de peq. superfície
Controlo de temperatura: Mecânicos
Quantidade de luzes interiores: 2
Certificados de aprovação: CE
Comprimento do cabo de alimentação eléctrica (cm): 115
Código EAN: 4242006240240

Características de consumo e ligação

Número de cavidades - (2010/30/CE): 1
Classe de Eficiência Energética - (2010/30/EC): B
Energy consumption per cycle conventional (2010/30/EC): 1,25
Energy consumption gas oven per cycle conventional (2010/30/EC):
Energy consumption per cycle forced air convection (2010/30/EC): 1,05
Energy consumption gas oven per cycle forced air convection (2010/30/EC):
Índice de Eficiência Energética (2010/30/EC): 120,7
Classificação da ligação eléctrica (W): 3000
Corrente (A): 16
Voltagem (V): 220-240
Frequência (Hz): 60; 50
Tipo de ficha:

2019-02-27