Forno integrável, 60 x 60 cm, Vidro preto
3HB5888N6

A

termosonda

1 x Grelha, 1 x Assadeira universal, 1 x Esponja

3HZ530000	Tabuleiros Duo
3HZ532010 :	
3HZ538000	Raile telescópico CLIP

Forno Série Vidro com termossonda, AutoChef (40 receitas) e controlo deslizante. O forno para quem exige os melhores resultados.

- Controlo deslizante: a comodidade de controlar um forno apenas com o deslizar de um dedo.
- Prateleiras Duo: permitem cozinhar o dobro ou metade. Escolha entre quantidades mais pequenas ou pratos e temperos diferentes.
- Termo sonda: consiga cozinhados perfeitos nos assados, controlando a temperatura no interior do alimento.
- Livro de receitas eletrónico: 40 receitas. Introduza o alimento, o peso....e o forno fará o resto.
- Raíles Confort Plus, a extração de prateleiras a 100% proporciona a máxima segurança.

Tipo de construção:	Encastre
Sistema de limpeza incluído:	Pirolítico+Hidrolítico
Medidas do nicho para instalação (AxLxP):	585-595 x 560-568 x 550 mm
Dimensões do produto:	595x594x548 mm
Dimensões do produto embalado:	675 x 660 x 690 mm
Material do painel de controlo:	Vidro
Material da porta:	Vidro
Peso líquido:	38.3 kg
Volume útil (da cavidade):	71 l
Modos de aquecimento:	Descongelação, Grelhador de grande superfície, Ar quente suave, Ar quente, Calor intensivo, Grelhador de peq. superfície, Calor superior/inferior, Fase para pizzas, Calor inferior, Grelhador com circ. de ar, pré-aquecimento, Manter quente
Controlo de temperatura:	Electrónicos
Quantidade de luzes interiores:	1
Comprimento do cabo de ligação:	120.0 cm
Código EAN:	4242006299774
Número de cavidades - (2010/30/CE):	1
Classe de Eficiência Energética - (2010/30/EC):	A
Consumo de energia por ciclo convencional:	0.99 kWh/ciclo
Consumo de energia por ciclo ar forçado convencional:	0.81 kWh/ciclo
Índice de Eficiência Energética (2010/30/EC):	95.3 %
Potência da ligação:	3600 W
Protetor de fusível:	16 A
Voltagem:	220-240 V
Frequência:	50; 60 Hz
Tipo de ficha:	Ficha Schuko/Gardy c/ terra
Acessórios incluídos:	1 x Grelha, 1 x Assadeira universal, 1 x Esponja

4 242006 299774

Forno integrável, 60 x 60 cm, Vidro preto
3HB5888N6

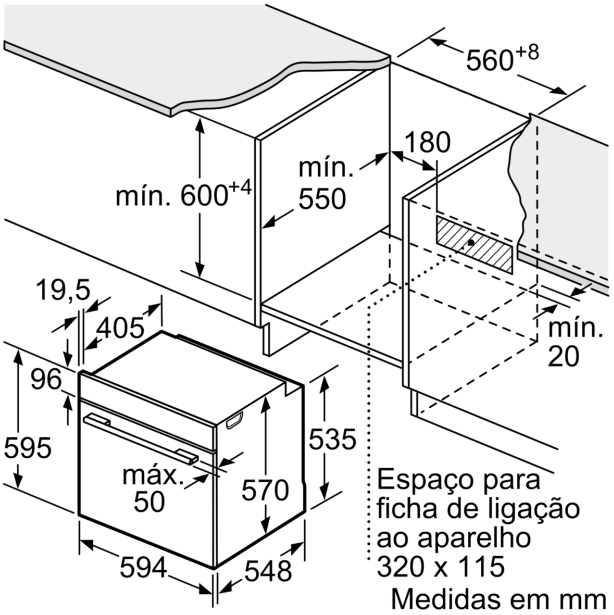

Medidas em mm

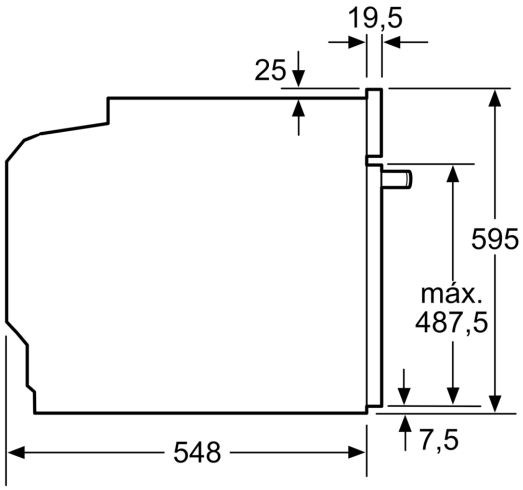

Medidas em mm

Medidas em mm

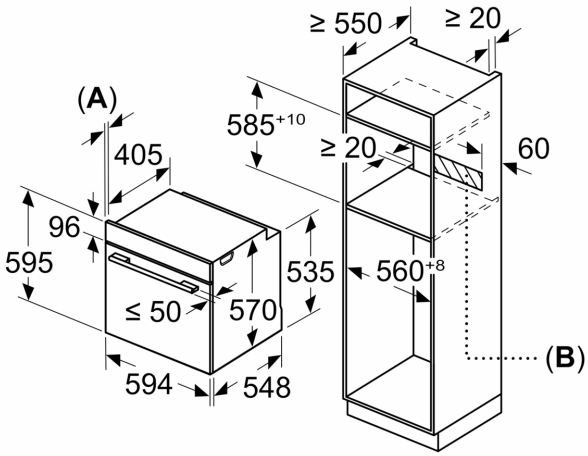

A: 19,5 mm
B: Espaço para ligação do aparelho 320 x 115 mm

Instalação com uma placa de cozinhar.

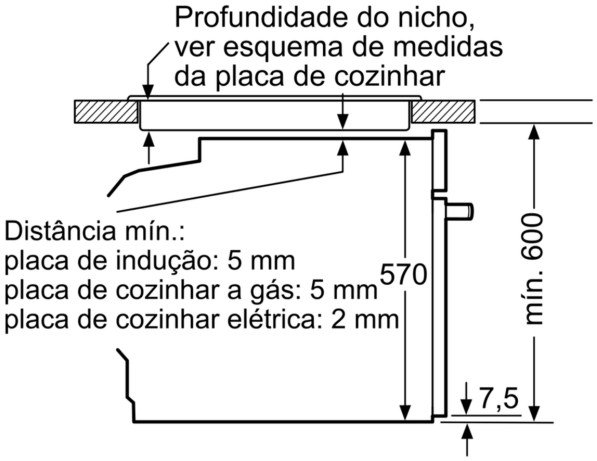

Medidas em mm