3HB559XCT Cinzento claro
Forno independente pirolítico
Série "Vidro"

3HB559XCT

- Pirolisis: sistema limpeza automática com 3 níveis: económico, standard e intensivo

Tipo de forno /Modo de aquecimento:

- Préaquecimento rápido automático
- Livro de receitas electrónico: 40 receitas
- Função memória: gravação de receitas próprias
- Touch Control Profissional com comando central oculto: utilização fácil e limpeza fácil
- Relógio eletrónico com programação de duração e fim de confeção
- Indicação da temperatura actual
- Amplitude de temperatura 50 °C - 270 °C
- Turbina de arrefecimento

Conforto:

- Sistema suave de fecho de porta
- Railes Telescópicos Confort Plus - um nível com extração total do raile
- Segurança para crianças: bloqueio da parte electrónica
- Iluminação interior
- Esmalte antiaderente de alta resistência
- Interior da porta em vidro de desmontagem fácil
- Acessórios: 1 x Grelha, 1 x Tabuleiro universal, apto p/ pirólise, 1 x Suporte para limpeza pirolítica do tabul

Medidas (mm)

- Aparelho (AxLxP): 595 x 595 x 515
- Nicho (AxLxP): 575-597 x 560-568 x 550 mm
- Cabo com ficha (0,95 m)
- Potência de ligação 3.58 kW
- Classe de eficiência energética: A numa escala de classes de eficiência energética de A+++ até D*

Consumo de energia por ciclo na função de aquecimento convencional: 0.9 kWh

Consumo de energia por ciclo na função de aquecimento por circulação forçada de ar: 0.7 kWh

Número de cavidades: 1

Fonte de energia: elétrica

Volume útil do compartimento: 57 litros

* de acordo com o REGULAMENTO DELEGADO (UE) N.º 65/2014

Acessórios incluidos

4242006264208

3HB559XCT Cinzento claro
Forno independente pirolítico
Série "Vidro"

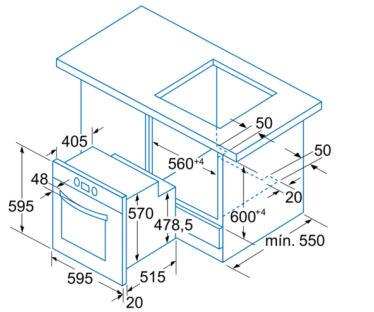

Medidas em mm

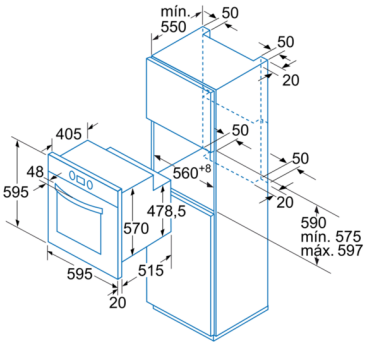

Medidas em mm

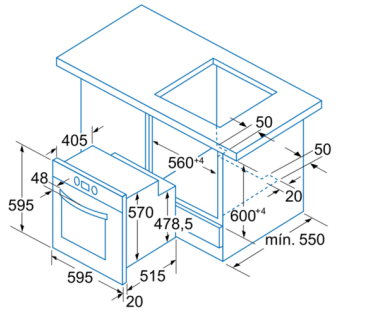

Medidas em mm

Características

Cor frontal do material: Cinzento claro
Tipo de construção: Encastrar
Sistema de limpeza incluído: Pirolítico
Medidas do nicho para instalação(mm): 575-597 x 560-568 x 550
Dimensões do produto (mm): 595 x 595 x 515
Dimensões do produto embalado: 665 x 635 x 635
Material do painel de controlo: Vidro
Material da porta: Vidro
Peso líquido (kg): 35,681
Volume util (da cavidade) - cavidade 1: 57
Método de cozedura: Ar quente, Ar quente ECO, Calor inferior, Calor intensivo, Calor superior/inferior, Descongelação, Fase para pizzas, Grelh. grande superf.variável, Grelh. peq. superf. variável, Grelhador com circ. de ar, Manter quente, pré-aquecimento
Controlo de temperatura: Electrónicos
Quantidade de luzes interiores: 1
Certificados de aprovação: AENOR, CE
Comprimento do cabo de alimentação eléctrica (cm): 95
Código EAN: 4242006264208

Características de consumo e ligação

Número de cavidades - (2010/30/CE): 1
Classe de Eficiência Energética - (2010/30/EC): A
Energy consumption per cycle conventional (2010/30/EC): 0,90
Energy consumption gas oven per cycle conventional (2010/30/EC):
Energy consumption per cycle forced air convection (2010/30/EC): 0,70
Energy consumption gas oven per cycle forced air convection (2010/30/EC):
Índice de Eficiência Energética (2010/30/EC): 88,6
Classificação da ligação eléctrica (W): 3580
Corrente (A): 16
Voltagem (V): 220-240
Frequência (Hz): 50
Tipo de ficha: sem ficha

2019-02-27