Forno integrável, 60 x 60 cm, Cristal grey
3HB5158A2

A

aqualisis

1 x Grelha, 1 x Assadeira universal, 1 x Esponja

3HZ530000	Tabuleiros Duo
3HZ532010 :	
3HZ538000	Raile telescópico CLIP

Série Vidro com controlo Comfort e railes Comfort Plus: design moderno, fácil de limpar e muito resistente.

- Controlo mecânico: prático e intuitivo para máxima comodidade.
- Auto Chef: 10 receitas pré-programadas. Os pratos de sempre, como nunca.
- Railes Comfort Plus, a extração total dos tabuleiros proporciona a máxima segurança.
- Assistente de limpeza aqualítica, limpa o forno de forma rápida, ecológica e cómoda.
- Relógio eletrónico com programação de início e fim de confeção. Chegar a casa e ter a sua refeição pronta.

Tipo de construção:	Encastre
Sistema de limpeza incluído:	Hidrolítico
Medidas do nicho para instalação (AxLxP):	585-595 x 560-568 x 550 mm
Dimensões do produto:	595x594x548 mm
Dimensões do produto embalado:	675 x 660 x 690 mm
Material do painel de controlo:	Vidro
Material da porta:	Vidro
Peso líquido:	34.2 kg
Volume útil (da cavidade):	71 l
Controlo de temperatura:	Mecânicos
Quantidade de luzes interiores:	1
Comprimento do cabo de ligação:	120.0 cm
Código EAN:	4242006299637
Número de cavidades - (2010/30/CE):	1
Classe de Eficiência Energética - (2010/30/EC):	A
Consumo de energia por ciclo convencional:	0.97 kWh/ciclo
Consumo de energia por ciclo ar forçado convencional:	0.81 kWh/ciclo
Índice de Eficiência Energética (2010/30/EC):	95.3 %
Potência da ligação:	3400 W
Protetor de fusível:	16 A
Voltagem:	220-240 V
Frequência:	50; 60 Hz
Tipo de ficha:	Ficha Schuko/Gardy c/ terra
Acessórios incluídos:	1 x Grelha, 1 x Assadeira universal, 1 x Esponja

4 242006 299637

Forno integrável, 60 x 60 cm, Cristal grey
3HB5158A2

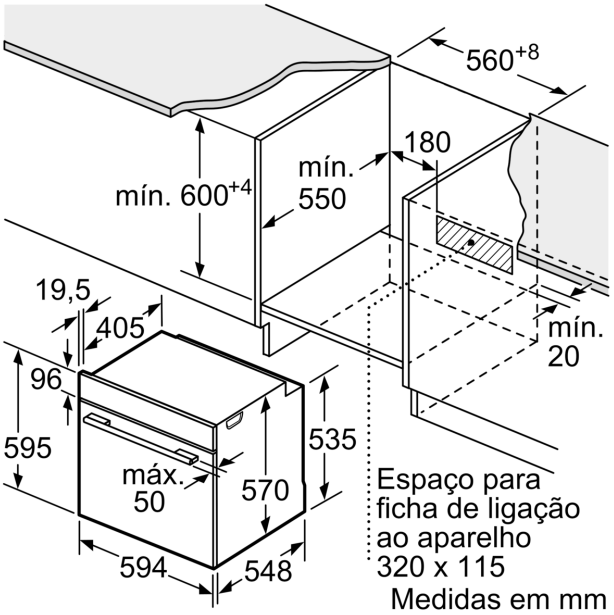

Medidas em mm

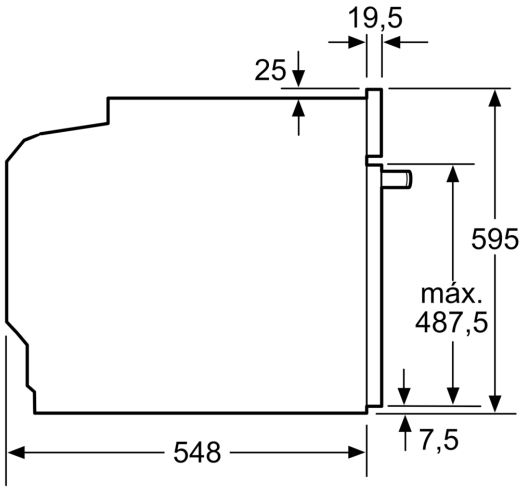

Medidas em mm

Medidas em mm

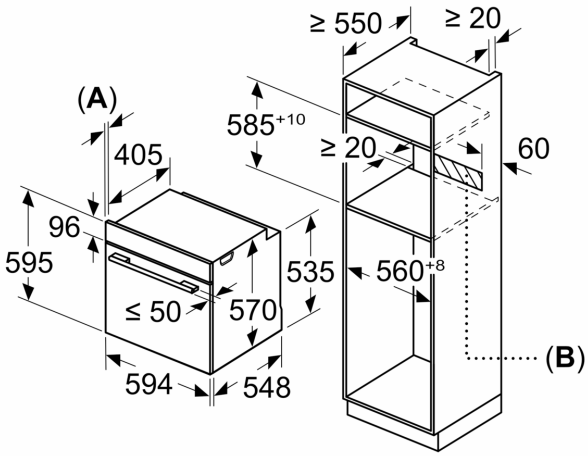

A: 19,5 mm
B: Espaço para ligação do aparelho 320 x 115 mm

Instalação com uma placa de cozinhar.

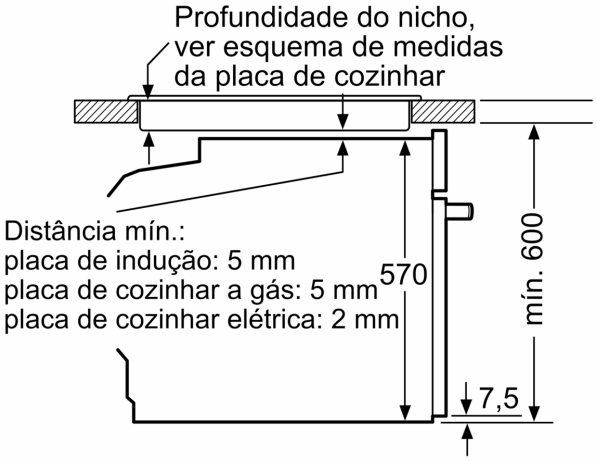

Medidas em mm