3GS8301B
Congelador Vertical
Branco

3GS8301B

INFORMAÇÃO GERAL

- Regulação electrónica da temperatura com leitura através de LED's
- Puxador ergonómico de fácil abertura

CONGELADOR

- Função "super" congelação com desconexão automática
- 5 gavetas e 1 compartimentos com abertura basculante
- 1 BigBox (gaveta de grande capacidade)
- 1 Cuvete

INFORMAÇÃO TÉCNICA

- Classe de eficiência energética: A++
- Consumo de energia em 365 dias: 194 kWh/ano
- Capacidade bruta total: 217 litros
- Capacidade útil do congelador: 198 litros
- Capacidade de congelação: 22 kg em 24 h
- Cap. autonomia em caso de anomalia: 25 horas
- Porta com abertura para a direita, Porta reversível
- Juntas de portas desmontáveis
- Classe climática: SN-T
- Aparelho (A x L x P): 161,0 cm x 60,0 cm x 65,0 cm
- Pode fazer conjunto com frigorífico 3FC1300B (acessório de união KSZ36AW10)

Acessórios incluidos

4242006250201

3GS8301B
Congelador Vertical
Branco

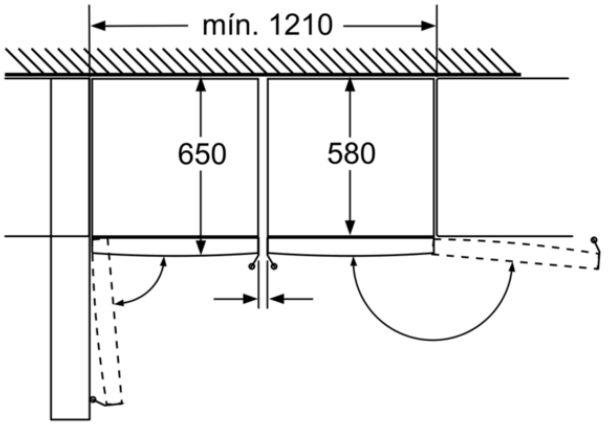

Recipientes totalmente extraíveis se o aparelho estiver colocado imediatamente junto a uma parede.

Medidas em mm

Características

Tipo de termómetro no compartimento de congelação: Digital
Luz: Não
Categoria do produto: Congelador vertical
Tipo de construção: Livre instalação
Opções do painel da porta: Impossível
Sistema de descongelação: Não
Altura do produto: 1610
Largura do produto sem pegas desembalado em mm.: 600
Profundidade (mm): 650
Dimensões do produto embalado: 1680 x 770 x 660
Peso líquido (kg): 65,823
Peso bruto (kg): 71,0
Classificação da ligação (W): 90
Corrente (A): 10
Frequência (Hz): 50
Certificados de aprovação: CE, VDE
Comprimento do cabo de alimentação eléctrica (cm): 230
De que lado está montada a porta?: Direita reversível
Autonomia em caso de falha de energia (h): 25
Cor / Material da carcaça: Branco
Processo de descongelação: manual
Sinal de aviso / avaria (congelador): Tanto visual como auditivo
Porta bloqueável: Não
Número de gavetas/cestos: 5
Número de válvulas de congelação: 1
Código EAN: 4242006250201

Características de consumo e ligação

Marca: Balay
Nome do produto / Código comercial: 3GS8301B
Categoria do produto: Congelador vertical
Classe de Eficiência Energética - (2010/30/EC): A++
Consumo de energia anual (kWh/annum) - NOVO (2010/30/EC): 194,00
Capacidade líquida do congelador (l) - novo (2010/30/EC): 198
Sistema de descongelação: Não
Autonomia em caso de falha de energia (h): 25
Capacidade de congelação (kg/24h) - novo (2010/30/EC): 22
Classe climática: SN-T
Nível de ruído (dB(A) re 1 pW): 42
Tipo de instalação: N/D

2019-01-08