Frigorífico de instalação livre, 186 x 60 cm, Branco
3FCE563WE

3AF1861W Kit de união side-by-side, branco

Grande capacidade para conservar grande quantidade de alimentos, com um design perfeito para combinar lado a lado com o respectio congelador.

- Conserva a frescura das suas frutas e legumes durante mais tempo na gaveta ExtraFresh com regulador de humidade.
- Controlo eletrónico da temperatura: o sistema mais cómodo de ter a temperatura adequada no aparelho de frio.
- Puxador ergonómico para abrir a porta com um movimento simples, mesmo logo após o fecho da porta.
- Iluminação LED, uma luz homogénea que chega a cada canto, sem retirar espaço aos alimentos.

Classe de eficiência energética: ..... E
Consumo médio anual de energia em kilowatt-hora por ano (kWh/a): ..... 116 kWh/a
Soma do volume dos compartimentos de congelação: ..... 0 l
Soma do volume dos compartimentos de refrigeração: ..... 346 l
Emissão de ruído aéreo: ..... 39 dB(A) re 1pW
Classe de emissão de ruído aéreo: C
Tipo de construção: ..... Livre instalação
Opções do painel da porta: ..... Impossível
Altura: ..... 1860 mm
Largura: ..... 600 mm
Profundidade do produto: ..... 650 mm
Peso líquido: ..... 63.1 kg
Protetor de fusível: ..... 10 A
Abertura da porta: ..... Esquerda reversível
Voltagem: ..... 220-240 V
Frequência: ..... 50 Hz
Comprimento do cabo de ligação: ..... 230.0 cm
Número de compressores: 1
N.º de circuitos de frio independentes: 1
Ventilador interior da secção do frigorífico: ..... Sim
Sentido de abertura da porta reversível: ..... Sim
Número de prateleiras ajustáveis no compartimento de refrigeração: 6
Prateleiras para garrafas: ..... Não
Código EAN: 4242006292232
Marca: ..... Balay
Nome do produto / Código comercial: 3FCE563WE
Categoria do produto: ..... Geladeira gabinete
Sistema de descongelação: ..... Não
Tipo de instalação: ..... Livre instalação

---

4 242006 292232

Frigorífico de instalação livre, 186 x 60 cm, Branco
3FCE563WE

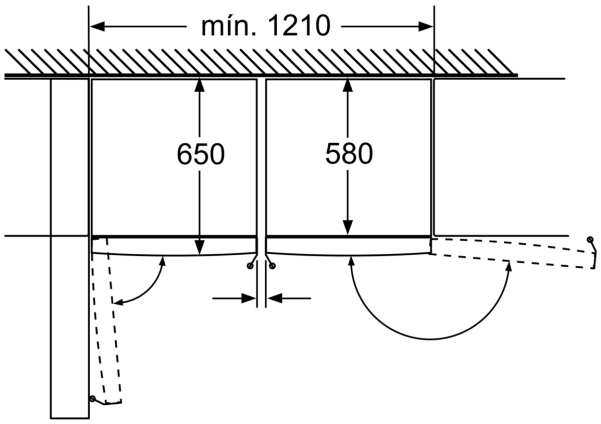

Recipientes totalmente extraíveis se o aparelho estiver colocado imediatamente junto a uma parede.

Medidas em mm

	a	b	c	d	e	f
KSW36, GSD36	187	60	65	58	60	119.5
KSV36, KSF36, GSN36, GSV36	186					
KSV33, GSN33, GSV33	176					
KSV29, GSN29, GSV29	161					
GSV24	146					
GSN51	161	70	78	70	70	142
GSN54	176					
GSN58	191					

a Altura
b Largura
c Profundidade com a porta fechada, sem puxador e sem peça distanciadora
d Profundidade do armário sem peça distanciadora
e Largura com a porta aberta, sem puxador
f Profundidade com a porta aberta, sem puxador e sem peça distanciadora

Medidas em cm

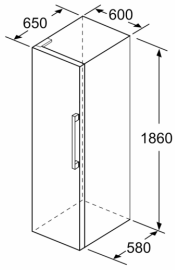

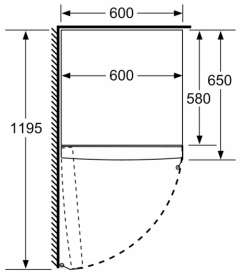

Medidas em mm