Placa a gás, 60 cm, Inox
3ETX464MB

gas stop

autoencendido

A tradição do gás com um toque de inovação e estética: o sonho de qualquer cozinheiro.

- A tradição do gás com um toque de inovação e estética: o sonho de qualquer cozinheiro.
- O sistema de segurança GásStop fecha a passagem do gás automaticamente caso detete a ausência de chama.
- Consiga uma maior estabilidade com as grelhas contínuas.
- Ligue a placa da maneira mais cómoda e segura com o isqueiro integrado nos comandos.

Technical data

Nome/família do produto:	Caixa de comandos para gás
Tipo de construção:	Encastre
Entrada de energia:	gás
Número de zonas que podem ser usadas ao:	4
Tipo de dispositivos de controlo:	manípulos
Medidas do nicho para instalação:	45 x 560-562 x 480-492 mm
Largura:	580 mm
Dimensões do produto:	56 x 580 x 510 mm
Dimensões do produto embalado:	141 x 651 x 578 mm
Peso líquido:	6.1 kg
Peso bruto:	7.0 kg
Indicador de calor residual:	Sem
Localização do painel de controlo:	Placa de cozedura lateral
Material de superfície básico:	Inox
Cor da superficie:	Inox
Comprimento do cabo de alimentação eléctrica:	100.0 cm
Código EAN:	4242006248239
Classificação da ligação-gás:	7400 W
Corrente:	3 A
Voltagem:	220-240 V
Frequência:	60; 50 Hz

4 242006 248239

Placa a gás, 60 cm, Inox
3ETX464MB

Medidas em mm

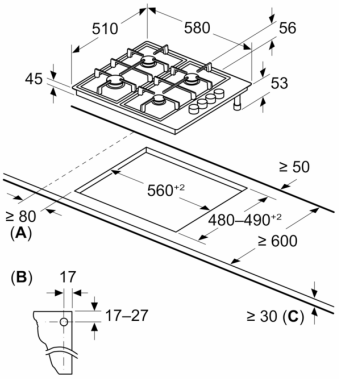

A: Distância mín. desde o nicho da placa até à parede

B: Posição da ligação de gás no nicho

C: Se houver um forno encastrado na parte inferior, possivelmente mais; ver requisitos de espaço para o forno