Forno compacto integrável, 60 x 45 cm, Inox
3CB4130X2

A

aqualisis

Forno Serie Inox com controlo Comfort: com as prestações necessárias, muito fácil de utilizar, dinâmico e moderno.

- Controlo Comfort: dois comandos e um visor tátil para y un display táctil para um funcionamento realmente simples.
- Controlo mecânico: prático e intuitivo para máxima comodidade.
- Assistente de limpeza Aqualisis, limpa o forno de forma rápida, ecológica e cómoda.
- Relógio eletrónico com programação de início e fim de confeção. Chegar a casa e ter a sua refeição pronta.
- Faça outras tarefas enquanto os seus alimentos cozinham no forno. O temporizador avisará assim que estiverem prontos.

Acessórios incluidos

1 x Grelha, 1 x Assadeira universal

Acessórios opcionais

3HZ530000	Tabuleiros Duo
3HZ532010 :	
3HZ538000	Raile telescópico CLIP

Technical data

Tipo de construção: ..... Encastre
Sistema de limpeza incluído: ..... Hidrolítico
Medidas do nicho para instalação (AxLxP): ..... 450-455 x 560-568 x 550 mm
Dimensões do produto: ..... 455 x 594 x 548 mm
Dimensões do produto embalado: ..... 530 x 660 x 690 mm
Material do painel de controlo: ..... Inox
Material da porta: ..... Vidro
Peso líquido: ..... 27.0 kg
Volume util (da cavidade) - cavidade 1: ..... 47 l
Modos de aquecimento: .. Grelhador de grande superfície, Ar quente suave, Ar quente, Calor superior/inferior, Fase para pizzas, Calor inferior, Grelhador com circ. de ar
Controlo de temperatura: ..... Mecânicos
Quantidade de luzes interiores: 1
Comprimento do cabo de ligação: ..... 150.0 cm
Código EAN: 4242006301316
Número de cavidades - (2010/30/CE): 1
Classe de Eficiência Energética - (2010/30/EC): ..... A
Energy consumption per cycle conventional (2010/30/EC): ....0.84 kWh/cycle
Energy consumption per cycle forced air convection (2010/30/EC): ..... 0.71 kWh/cycle
Índice de Eficiência Energética (2010/30/EC): ..... 94.7 %
Potência da ligação: ..... 2800 W
Protetor de fusível: ..... 13 A
Voltagem: ..... 220-240 V
Frequência: ..... 50; 60 Hz
Tipo de ficha: ..... Ficha Schuko/Gardy c/ terra
Acessórios incluídos: ..... 1 x Grelha, 1 x Assadeira universal

4 242006 301316

Forno compacto integrável, 60 x 45 cm, Inox
3CB4130X2

Instalação com uma placa de

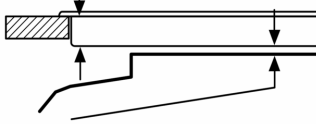

Distância mín.:
placa de indução: 5 mm
placa a gás: 5 mm
placa elétrica: 2 mm

Se o aparelho compacto for in
baixo de uma placa de cozinh
observada a seguinte espessu
(se necessário incl. estrutura i

Tipo de placa	espe da b
	saliente
Placa de indução	42 mm
Placa de indução de superfície integral	52 mm
Placa a gás	32 mm
Placa elétrica	32 mm

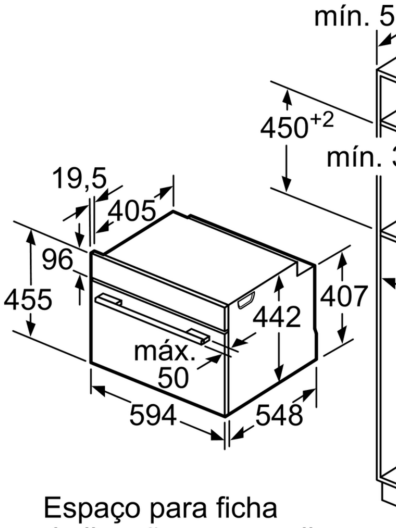

Espaço para ficha
de ligação ao aparelho
320 x 115