Exaustor telescópico, 60 cm, Metálico prateado
3BT264MX

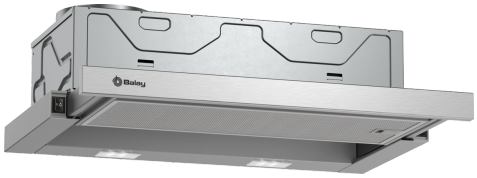

B

LZ11ITB14	Filtro CleanAir standard (substituir)
LZ11ITI14	Módulo CleanAir standard

O exaustor telescópico com um design discreto fica praticamente oculto no móvel da cozinha.

- O controlo mecânico permite aceder comodamente ao nível de potência desejado.
- Iluminação LED: a mais eficaz, duradoura e eficiente, para que não perca nenhum detalhe.
- Filtros tradicionais de alumínio multicamada: eficientes e laváveis na máquina de lavar loiça.
- Adapta-se a qualquer espaço e cozinha com a possibilidade de instalação em recirculação.

Tipologia:	Exaustor de Gaveta
Comprimento do cabo de ligação:	175.0 cm
Medidas do nicho para instalação (AxLxP):	162mm x 526.0mm x 290mm mm
Altura:	203 mm
Distância mínima até à placa elétrica:	430 mm
Distância mínima até à placa a gás:	650 mm
Peso líquido:	8.5 kg
Tipo de controlo:	Mecânicos
Número de níveis de potência:	3
Capacidade de extração no nível normal máximo em modo de saída de ar:	388 m³/h
Capacidade de extração no nível normal máximo em modo de recirculação de ar:	257 m³/h
Fluxo de ar máximo:	388 m³/h
Número de luzes:	2
Nível de ruído:	67 dB(A) re 1pW
Diâmetro da saída de ar:	120 / 150 mm
Material do filtro de gordura:	Alumínio lavável
Código EAN:	4242006294304
Potência da ligação:	108 W
Protetor de fusível:	10 A
Voltagem:	220-240 V
Frequência:	50 Hz
Tipo de ficha:	Ficha Schuko/Gardy c/ terra
Tipo de instalação:	Encastre

4 242006 294304

Exaustor telescópico, 60 cm, Metálico prateado
3BT264MX

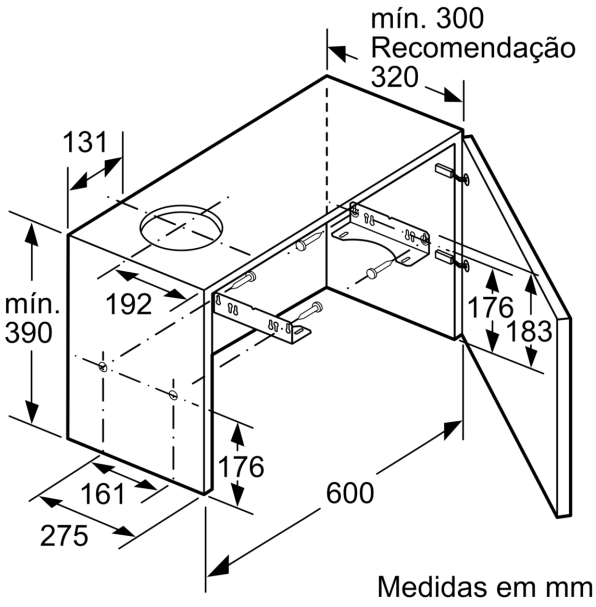

Medidas em mm

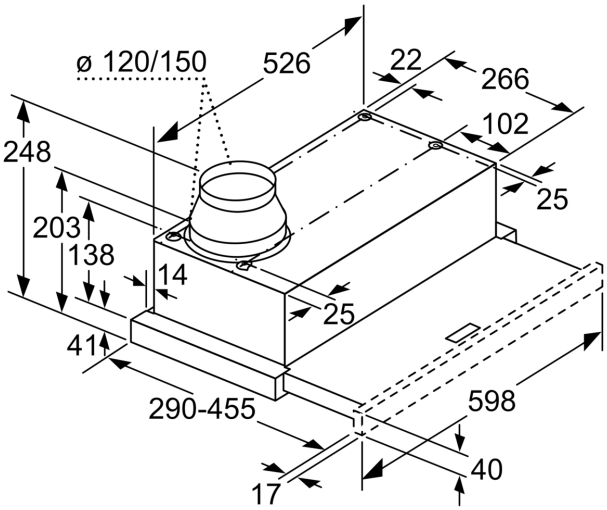

Adaptação
da profundidade do filtro extensível
possível até 29 mm

Medidas em mm

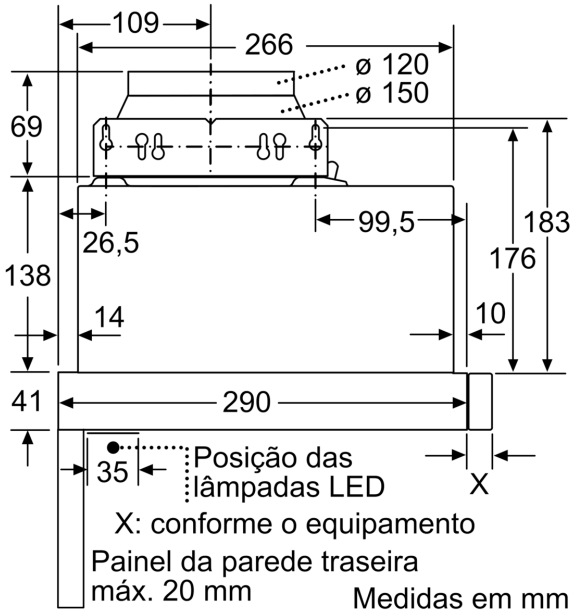

Medidas em mm

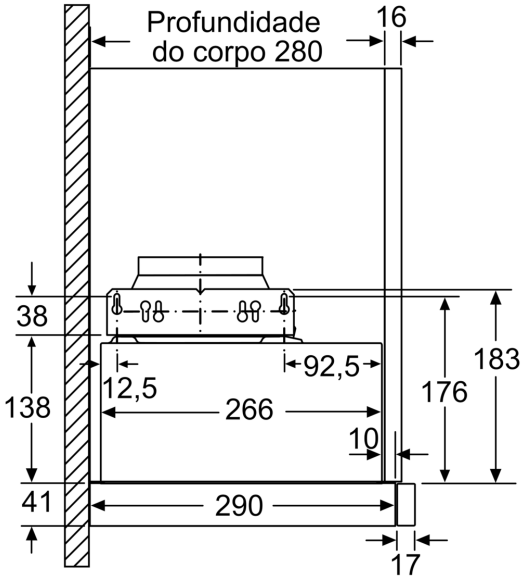

Medidas em mm

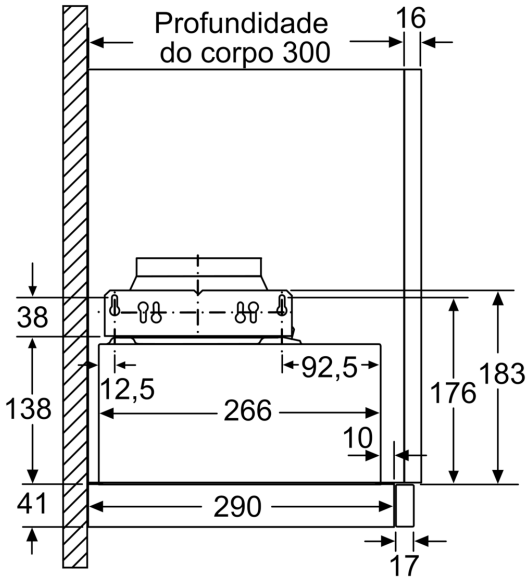

Medidas em mm

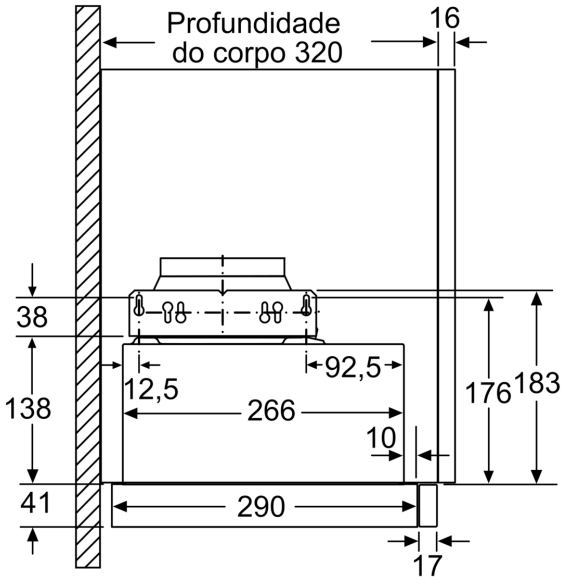

Medidas em mm

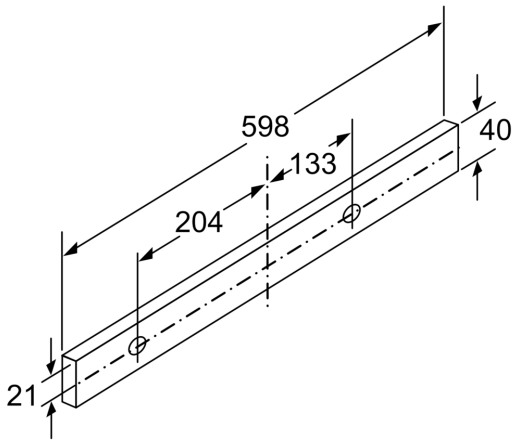

Medidas em mm