Chaminé de ilha, 90 cm, Preto
3BI998HNC

A+

garantía motor 10 años

extra silencio EXTRA Silencio

Acessórios opcionais

LZ12530 Elemento de união, LZ00XXP00 Fil. car. ativo regenerável (substituir), LZ12285 Canal de ventilação, LZ12310 Elemento de união, LZ12385 Canal de ventilação, LZ12410 Elemento de união, LZ22CBI14 Módulo CleanAir standard, LZ22CXC56 Mód. rec. CleanAirPlus externo, LZ12510 Elemento de união, LZ22FXD51 Mód. rec. regenerável externo, LZ31XXB16 Fil. car ativo CleanAirPlus (substituir), LZ32CBB14 Filtro CleanAir standard (substituir), LZ53451 Fil. carvão ativo standard (substituir), LZ53850 Mód. rec. standard

Chaminé decorativa com design moderno e detalhes que lhe conferem robustez.

- Motor de alta eficiência, para total tranquilidade.
- Extra Silêncio: conversar na cozinha é possível, até agradável!
- Função eliminação total de vapores.
- Iluminação LED: a mais eficaz, duradoura e eficiente, para que não perca nenhum detalhe.
- Filtros em aço inoxidável com um design moderno para uma limpeza cómoda na máquina de lavar loiça.

Technical data

Tipologia:	Island/Ceilling
Comprimento do cabo de ligação:	130.0 cm
Altura da conduta:	698-878/698-998 mm
Altura:	46 mm
Distância mínima até à placa elétrica:	550 mm
Distância mínima até à placa a gás:	650 mm
Peso líquido:	28.8 kg
Tipo de controlo:	Electrónicos
Número de níveis de potência:	3 fases + 2 intensivo
Capacidade de extração no nível normal máximo em modo de saída de ar:	445 m³/h
Capacidade de extração no nível intensivo máximo em modo de recirculação de ar:	457 m³/h
Capacidade de extração no nível normal máximo em modo de recirculação de ar:	353 m³/h
Capacidade de extração no nível intensivo máximo em modo de saída de ar:	867 m³/h
Fluxo de ar máximo:	445 m³/h
Número de luzes:	4
Nível de ruído:	54 dB(A) re 1 pW
Diâmetro da saída de ar:	120 / 150 mm
Material do filtro de gordura:	Aço Inoxidável lavável
Código EAN:	4242006283162
Potência da ligação:	166 W
Protetor de fusível:	10 A
Voltagem:	220-240 V
Frequência:	50; 60 Hz
Tipo de ficha:	Ficha Schuko/Gardy c/ terra
Tipo de instalação:	Ilha
Modos de ventilação com desligar automático:	10 min

4 242006 283162
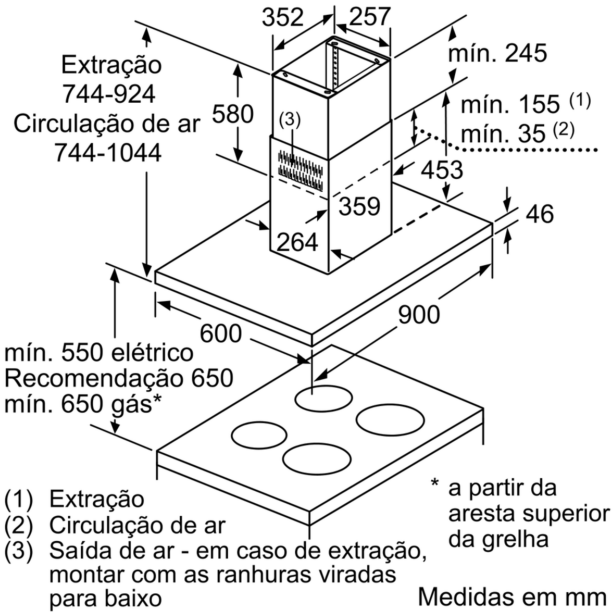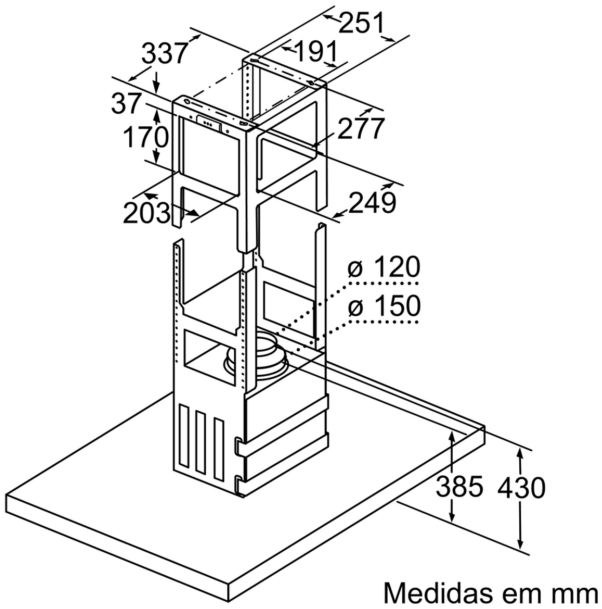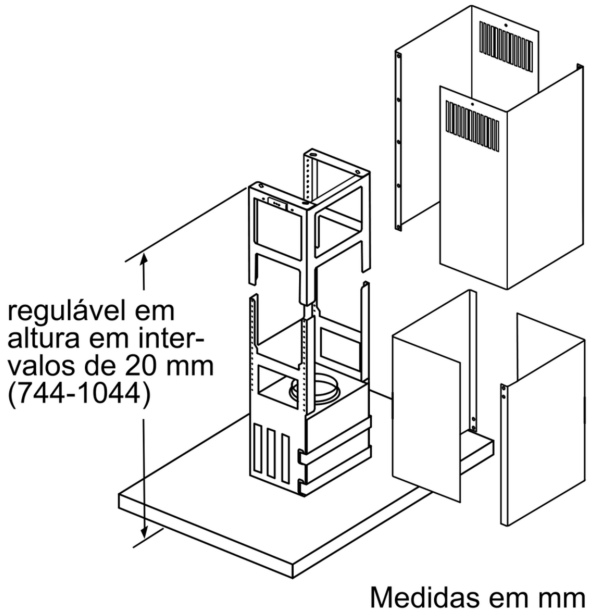
Chaminé de ilha, 90 cm, Preto
3BI998HNC