Chaminé de parede, design box, 60 cm, Inox
3BC067EX

LZ00XXP00	Fil. car. ativo regenerável (substituir)
LZ10FXJ00	Mód. rec. regenerável
LZ11DXB14	Filtro CleanAir standard (substituir)
LZ11DXI14	Módulo CleanAir standard
LZ11DXI16	Mód. rec. CleanAirPlus
LZ11FXC56	Mód. rec. CleanAirPlus externo
LZ11FXD51	Mód. rec. regenerável externo
LZ12250	Extensão de conduta 1000 mm
LZ12350	Extensão de conduta 1500 mm
LZ31XXB16	Fil. car ativo CleanAirPlus (substituir)

Chaminé decorativa com design moderno e detalhes que lhe conferem robustez.

- Controlo eletrónico iluminado simples integrado na chaminé e com acabamento em inox.
- Filtros tradicionais de alumínio multicamada: eficientes e laváveis na máquina de lavar loiça.
- Adapta-se a qualquer espaço e cozinha com a possibilidade de instalação em recirculação.
- Chaminé decorativa de design box.
- Controlo eletrónico iluminado com comandos em aço integrados para uma utilização fácil e um design inesquecível.

Tipologia:	Wall-mounted
Comprimento do cabo de ligação:	130.0 cm
Altura da conduta:	583-912/583-1022 mm
Altura:	53 mm
Distância mínima até à placa elétrica:	550 mm
Distância mínima até à placa a gás:	650 mm
Peso líquido:	11.4 kg
Tipo de controlo:	Electrónicos
Número de níveis de potência:	3-stages + intensive setting
Capacidade de extração no nível normal máximo em modo de saída de ar:	457 m³/h
Capacidade de extração no nível intensivo máximo em modo de recirculação de ar:	499 m³/h
Capacidade de extração no nível normal máximo em modo de recirculação de ar:	404 m³/h
Capacidade de extração no nível intensivo máximo em modo de saída de ar:	762 m³/h
Fluxo de ar máximo:	457 m³/h
Número de luzes:	2
Nível de ruído:	64 dB(A) re 1pW
Diâmetro da saída de ar:	150 / 120 mm
Material do filtro de gordura:	Alumínio lavável
Código EAN:	4242006277529
Potência da ligação:	255 W
Protetor de fusível:	10 A
Voltagem:	220-240 V
Frequência:	50; 60 Hz
Tipo de ficha:	Ficha Schuko/Gardy c/ terra
Tipo de instalação:	Montado na parede

4 242006 277529

Chaminé de parede, design box, 60 cm, Inox
3BC067EX

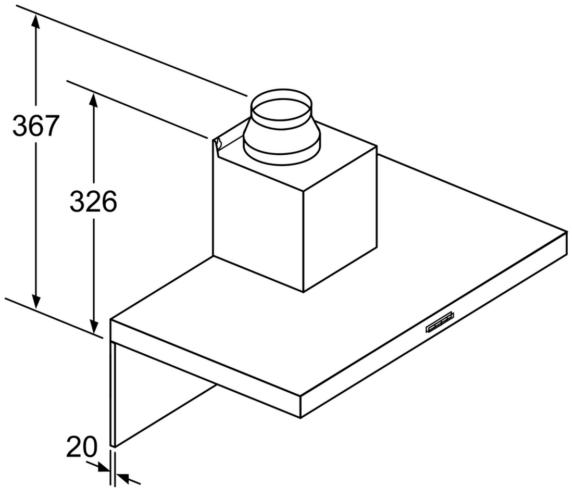

Caso seja utilizada uma parede traseira, o design do aparelho tem de ser respeitado.

Medidas em mm

Medidas em mm

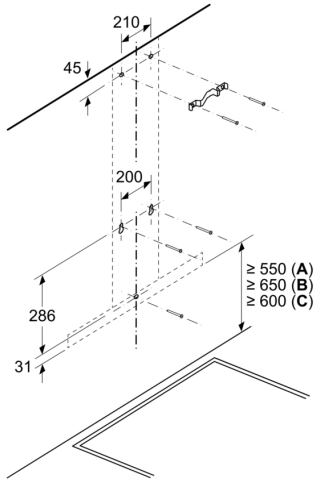

A: Elétrico

B: Gás - desde o bordo superior do suporte para panelas
C: Elétrico - para Austrália e Nova Zelândia

Medidas em mm

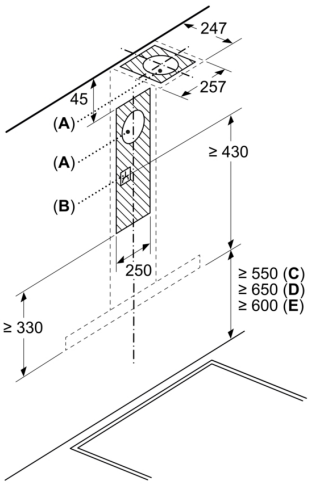

A: Saída de extração do ar
B: Tomada
C: Elétrico
D: Gás - desde o bordo superior do suporte para panelas
E: Elétrico - para Austrália e Nova Zelândia

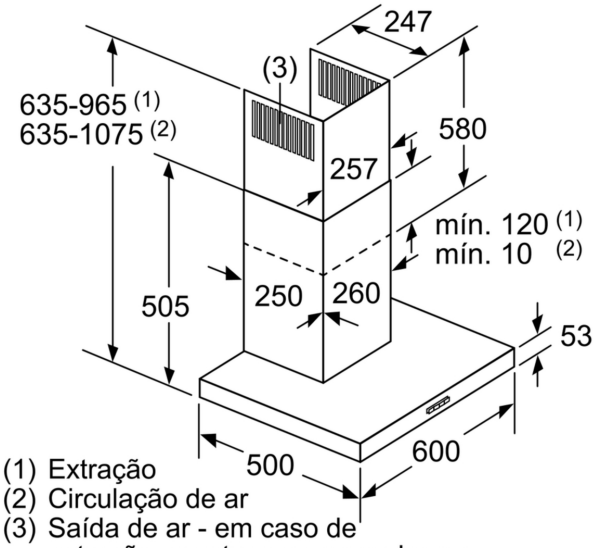

(1) Extração
(2) Circulação de ar
(3) Saída de ar - em caso de extração, montar com as ranhuras viradas para baixo

Medidas em mm