Serie 6, Suszarka z pompą ciepła, 8 kg
WQG233DNPL





Suszarka z pompą ciepła i czujnikiem wilgotności, który zatrzymuje suszenie kiedy pranie jest odpowiednio suche , co pozwala chronić ubrania przed przegrzaniem.

- **Pompa ciepła**: technologia łagodnego suszenia
- **Łatwy w czyszczeniu filtr**: chroni wymiennik ciepła przed zabrudzeniami.
- **AutoDry**: automatyczna zakończenie suszenia dzięki czujnikom wilgotności.
- **Opcja połowy załadunku**: optymalizuje ustawienia suszenia (rekomendowany załadunek i czas trwania) dla małej ilości ubrań.
- **Program do suszenia pościeli**: z obustronnym obrotem bębna

Dane techniczne

Typ budowy:	Wolnostojące
Zdejmowany blat urządzenia:	Nie
Zawiasy:	Prawostronnie
Długość kabla przyłączeniowego:	145 cm
Wymiary urządzenia:	842x598x613 mm
Masa netto:	52.7 kg
Zawiera fluorowany gaz cieplarniany::	R290
Hermetycznie zamknięta jednostka::	Tak
Kod EAN:	4242005520947
Moc przyłączeniowa:	600 W
Natężenie (A):	10 A
Napięcie (V):	220-240 V
Częstotliwość (Hz):	50 Hz
Wielkość w kg dla programu eco przy pełnym załadunku (UE 2017/1369):	8.0 kg
Klasa efektywności energetycznej[1]:	C
Ważone zużycie energii na cykl (UE 2017/1369):	1.02 kWh/cykl
Ważone zużycie energii na 100 cykli (UE 2017/1369):	102 kWh/100 cykli
Efektywność skraplania (UE 2017/1369):	88 %
Czas trwania programu z połową pojemności (UE 2017/1369):	1:40
Czas trwania programu z nominalną pojemnością (UE 2017/1369):	2:40

Wyposażenie dodatkowe

WMZ20600	Kosz do suszenia wełny lub butów
WTZ1110	Zestaw przyłączeniowy do suszarki kondes
WTZ27400	Łącznik do suszarki
WTZ27410	Łącznik do suszarki
WTZPW40D	platforma z wysuwaną szufladą, suszarka

4 242005 520947

[1] Klasa efektywności energetyczne w skali od A do G

Serie 6, Suszarka z pompą ciepła, 8 kg
WQG233DNPL

Suszarka z pompą ciepła i czujnikiem wilgotności, który zatrzymuje suszenie kiedy pranie jest odpowiednio suche , co pozwala chronić ubrania przed przegrzaniem.

- WQG233DNPL
- Suszarki kondensacyjne z pompą ciepła

Wydajność i zużycie

- Klasa efektywności energetycznej[1]: C
- Zużycie energii[2]: 102 kWh
- Pojemność znamionowa[3]: 8 kg
- Czas trwania[3]: 2:40 godz:min
- Klasa głośności: B (na skali od A do D)
- Poziom głośności[3]: 63 dB (A) re 1 pW
- Klasa naprawialności: A (na skali od A do E)
- Klasa efektywności kondensacji: B (w skali od A do D)
- Efektywność kondensacji[3]: 88%

Programy i funkcje

- Programy standardowe: Bawełna, Syntetyki
- Program do suszenie pościeli i dużych tekstyliów: dzięki obrotom bębna w obu kierunkach, tkaniny nie plączą się i nie owijają wokół siebie, dzięki czemu suszenie jest efektywne a pranie równomiernie wysuszone.
- Programy specjalne do suszenia: Bawełna, Pościel, Koszule/Bluzki, Bawełna Eco, Pierze/Puch, Delikatne, Ręczniki, Higiena Plus, Mix, Super 40, Sport/Fitness, Syntetyki, Wełna, Ciepły Program czasowy

Opcje

- 120 min faza ochrony przed zagnieceniami na koniec programu
- Opcja "Połowa załadunku": dostosowuje proces suszenia do mniejszej ilości prania.
- Przyciski TouchControl: Suszenie do prasowania, Suszenie do szafy, Suszenie do szafy extra, Gotowe za, Połowa załadunku, Mniej zagnieceń, Delikatne, Sygnał, Start / Pauza / Dodanie prania, 24 h Gotowe za

Komfort i bezpieczeństwo

- Filtr chroniący wymiennik ciepła przed zanieczyszczeniami
- SilentPowerDrive: cichy silnik bezszczotkowy
- Technologia AutoDry rozpoznaje kiedy pranie jest już odpowiednio suche dzięki czemu tekstylia są chronione przed nadmiernym wysuszeniem.
- Duży wyświetlacz LED z informacją o szacowanym czasie do końca suszenia i 24 h opóźnieniu, przebiegu programu i specjalnych funkcjach.
- Rekomendowana wielkość załadunku dla wybranego programu, pokazywana jest na wyświetlaczu.
- Wskaźnik użytkowania: podaje liczbę zakończonych programów
- delikatnie obracane
- Sensitive Drying System: Duży bęben ze stali szlachetnej ze specjalną wewnętrzną strukturą ścianek oraz łagodnym profilem zbieraków, chroni delikatne tkaniny podczas suszenia.
- AntiVibration Design: wyjątkowa budowa płyty bocznej, redukująca głośność wirowania i wibracji
- Kosz do suszenia: Nie
- Oświetlenie wnętrza bębna: Nie
- Zestaw do odprowadzania skondensowanej wody na wyposażeniu: DrainSet - suszarka, wyposażone jest w zestaw, dający możliwość podłączenia urządzenia do odpływu wody, dzięki czemu nie trzeba opróżniać szuflady zbierającej wilgoć z suszonego prania.
- Zabezpieczenie przed zmianą ustawień przez dzieci (blokada panelu): tak
- Sygnał akustyczny informujący o zakończeniu programu
- Drzwi otwierane w prawą stronę
- Metalowy hak przy drzwiach

Informacje techniczne

- Blat urządzenia nie daje się zdemontować.
- Wymiary (Wys. x Szer.): 84.2 cm x 59.8 cm
- Głębokość: 61.3 cm
- Głębokość razem z drzwiami: 65.1 cm
- Głębokość przy otwartych drzwiach: 108.3 cm

[1] W przedziale klas efektywności energetycznej od A do G

[2] Średnie ważone zużycie energii w kWh na 100 cykli suszenia w programie Eco

[3] W programie Eco przy pełnym załadunku

Serie 6, Suszarka z pompą ciepła, 8 kg
WQG233DNPL

Wymiary w mm

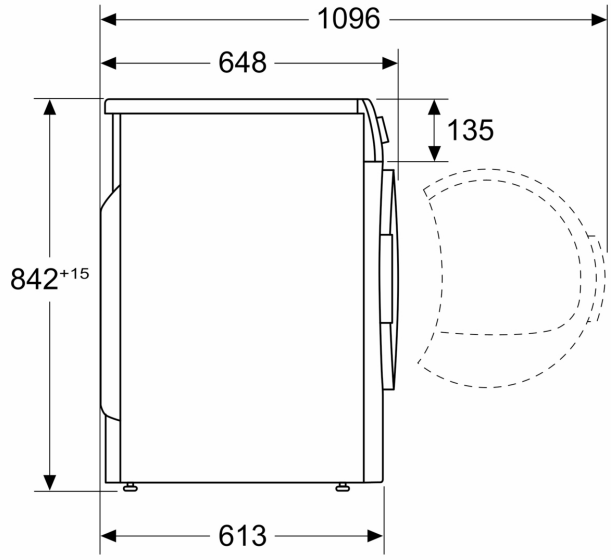

Wymiary w mm

